TECHNICKÝ MANUÁL

# INTERIÉROVÉ ŽALUZIE

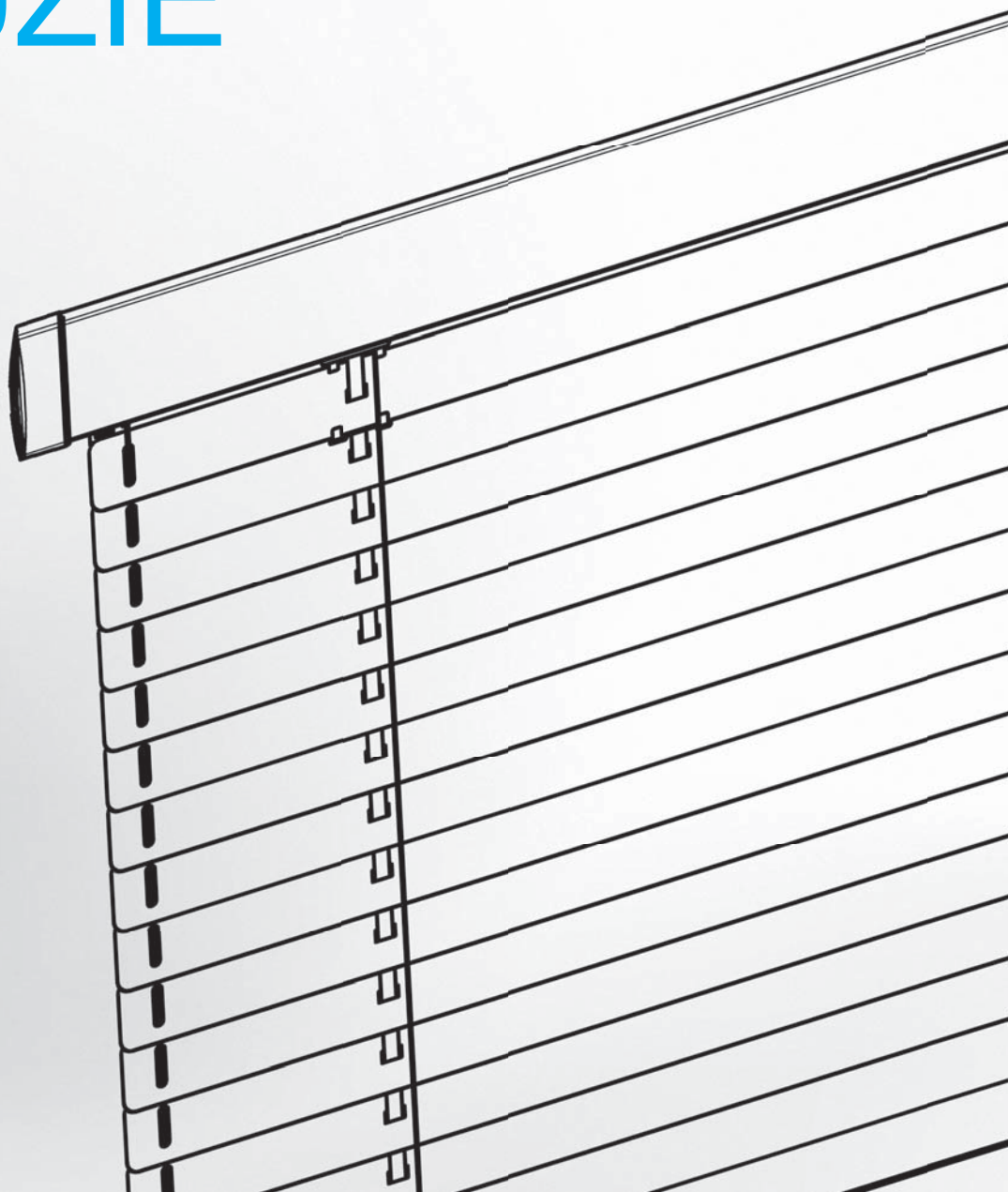

## Obsah - Horizontální žaluzie


Horizontální žaluzie 3

Interiérové žaluzie 4
Základní specifikace produktu 4

Interiérové žaluzie s čelním vývodem 5
Základní specifikace produktu 5

Meziokenní žaluzie 6
Základní specifikace produktu 6
Montáž - Interierová a meziokenní žaluzie 7 - 8

System 25 9
System 25 - ovládání 10

System 25 - šňůrka, táhlo 11
Základní specifikace produktu 11

System 25 - řetízek 12
Základní specifikace produktu 12

System 25 - klika 13
Základní specifikace produktu 13

System 25 - motor 14
Základní specifikace produktu 14

System 25 Large 15
Základní specifikace produktu 15
Montáž - System 25 16 - 17

Isotra system HIT 18
Základní specifikace produktu 19
Montáž - System HIT, HIT II, Classic 20

Isotra system HIT II 21
Základní specifikace produktu 22
Montáž - System HIT 23

Isotra system Classic 24
Základní specifikace produktu 25
Montáž - System HIT, HIT II, Classic 26

Isolite 27
Základní specifikace produktu 28
Montáž 29

Isolite plus 30
Základní specifikace produktu 31
Montáž 32

Neoisolite 33
Základní specifikace produktu 34
Montáž 35

Cetta 35 36
Základní specifikace produktu 37 - 38
Montáž 39 - 41

Cetta 35, 50 Economy 42
Základní specifikace produktu 43 - 44
Vyměření a montáž 45 - 48

Energy 49
Základní specifikace produktu 50
Vyměření a montáž 51

Woodlite 50 52
Základní specifikace produktu 53 - 54
Vyměření a montáž 55 - 56

V-lite 57
Základní specifikace produktu 58 - 59
Vyměření a montáž 60 - 62

Atypická provedení žaluzií 63


**ISOTRA** *Quality*

Značka symbolizující mnohaletou tradici, nevyčíslitelné investice do vlastního vývoje, používání kvalitních materiálů, technologickou vyspělost, spolehlivou práci stovek zaměstnanců a mnoho dalších parametrů, které tvoří jeden celek – finální výrobek společnosti ISOTRA.

# Horizontální žaluzie

HORNÍ PROFIL

DOLNÍ PROFIL

- Možnost meziokenního provedení
- Variabilní systém ovládání – šňůrka a táhlo, táhlo, knoflík
- Atypické provedení pro šikmá, lomená a oblouková okna
- Barevné provedení profilu dle vzorníku RAL

ISOTRA *Quality*

# Interiérová žaluzie

Základní specifikace produktu

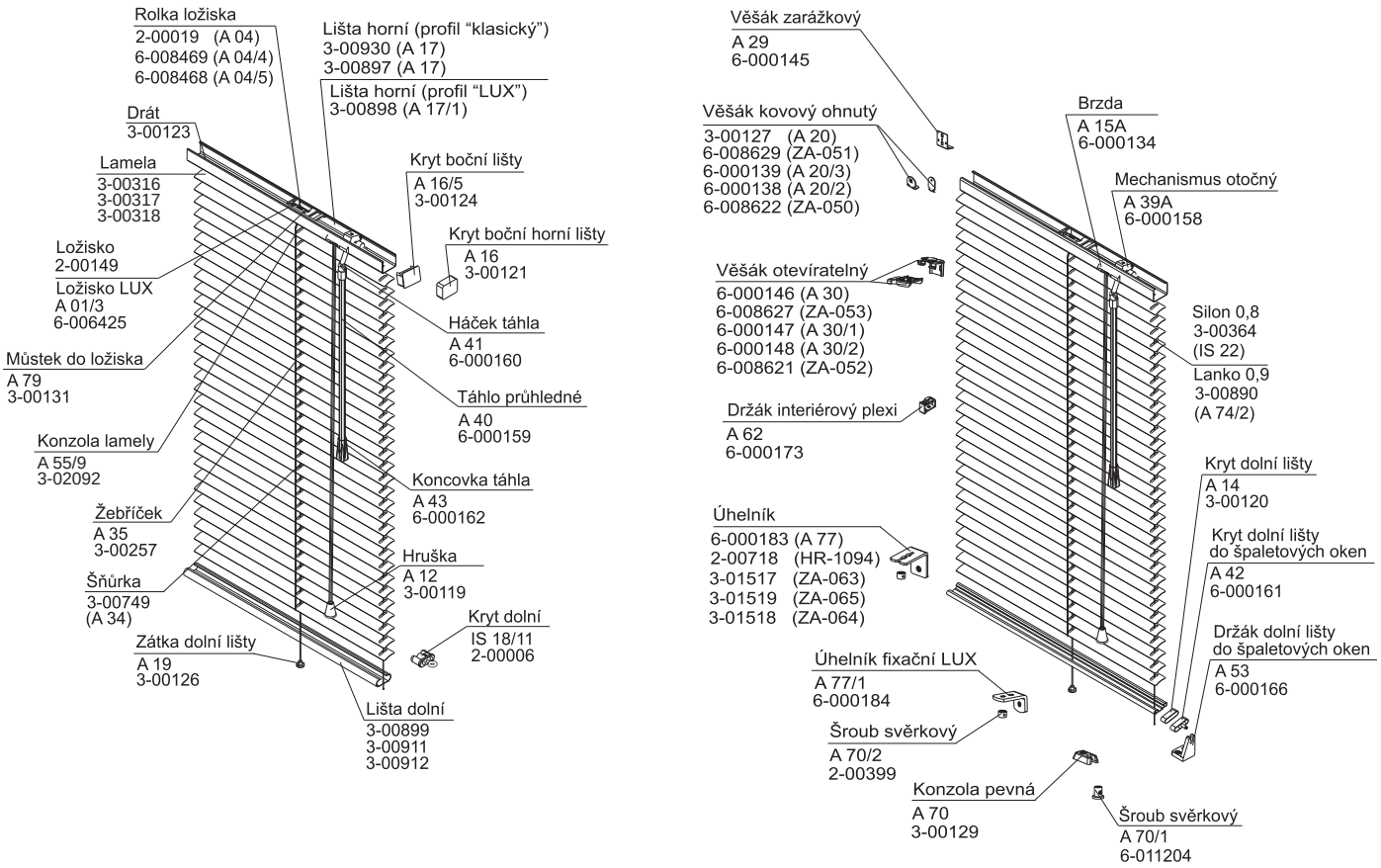


2-00166-XXXX-E

**Ovládání**

Manuální – šňůrka pro vytahování a spouštění (barva sladěna s barvou lamely), šestihranné táhlo pro naklápění lamel (barva čirá)

## Specifikace

| | Provedení LUX | | Provedení klasické | | Lamela | | | Boční vedení | Montáž | Brzda |
|---|---|---|---|---|---|---|---|---|---|---|
| | Horní profil | Dolní profil | Horní profil | Dolní profil | provedení | šíře (mm) | tloušťka | | | |
| **Obchodní název**<br>**Rozměr (mm)**<br>**Materiál** | A 17/1<br>27 x 19 x 0,4<br>Fe | IS 16/1<br>19 x 8 x 0,4<br>Fe | A 17<br>25 x 19 x 0,4<br>Fe | A 18<br>24 x 5 x 0,4<br>Fe | celostínící<br>standardní<br>standardní | 25<br>25<br>16 | 0,21 / 0,18<br>0,21 / 0,18<br>0,21 | silon ø 0,8 mm<br>ocelové lanko<br>ø 0,9 mm | – do okenního otvoru (strop)<br>– před okenní otvor (stěna; strop)<br>– na okenní křídlo / do okenního křídla | standardně |
| **Barva** | Standardní:<br>RAL 1002 pinie<br>RAL 1015 slonová kost<br>RAL 3002 červená<br>RAL 5003 modrá<br>RAL 6019 zelená<br>RAL 8003 zlatý dub<br>RAL 8004 kaštan<br>RAL 8014 hnědá<br>RAL 9006 stříbrná<br>RAL 9010 bílá | | Standardní:<br>RAL 1002 pinie<br>RAL 1015 slonová kost<br>RAL 8004 kaštan<br>RAL 8014 hnědá<br>RAL 9006 stříbrná<br>RAL 9010 bílá | | dle aktuálního vzorníku | | | silon – čirá<br>ocelové lanko<br>– šedá | | |

Plastové komponenty v barvě profilu.
Žebříček, šňůrky barevně sladěny s barvou lamely.

## Standardní rozměry

| min. šířka (mm) | max. šířka (mm) | max. výška (mm) | max. garantovaná plocha |
|---|---|---|---|
| 300 | 2000 | 2200 | 2,5 m² |

Atypická provedení vyrábíme.

# Interiérová žaluzie s čelním vývodem

Základní specifikace produktu

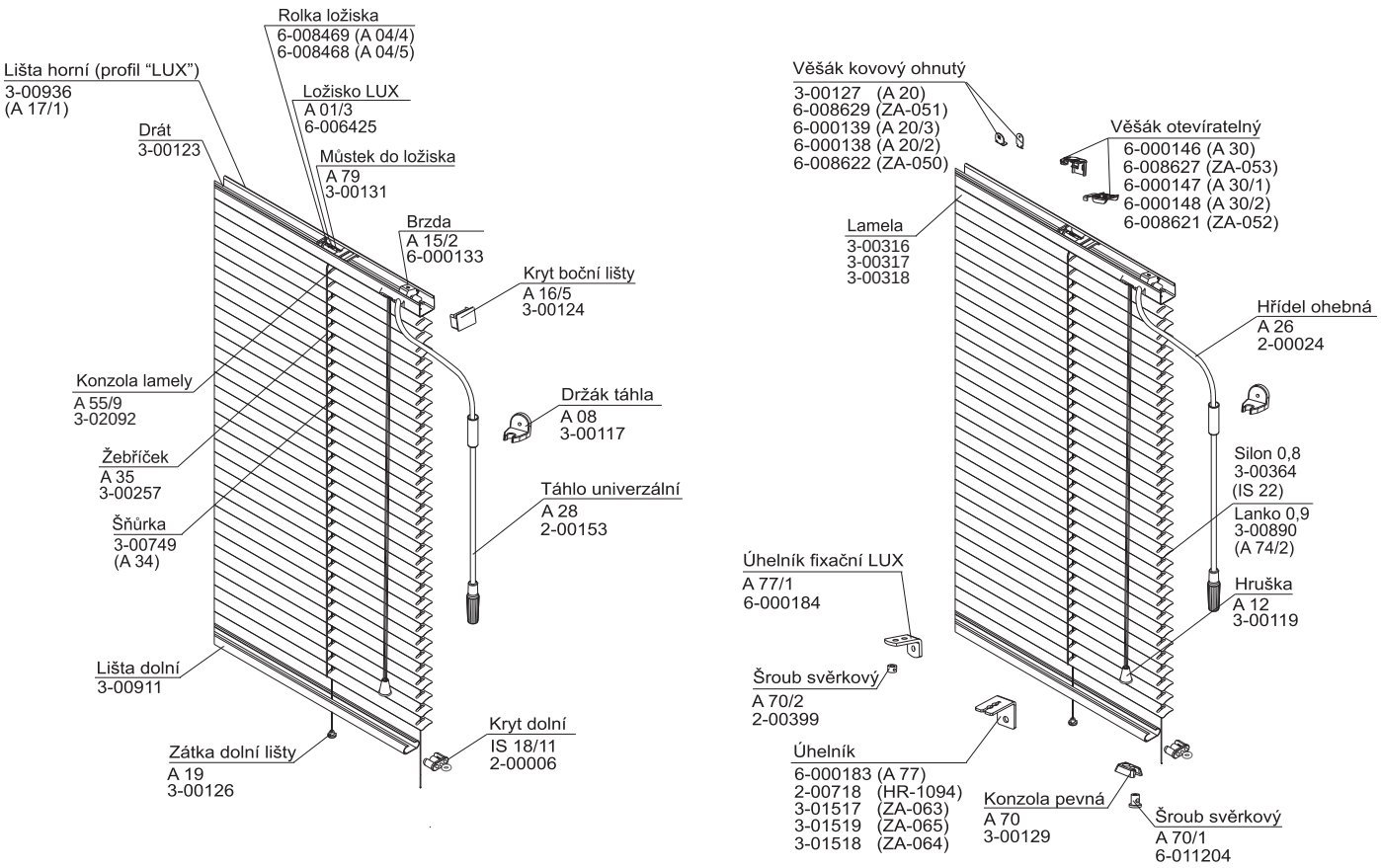


2-00167-XXXX-D

**Ovládání**

Manuální – šňůrka pro vytahování a spouštění (barva sladěna s barvou lamely), kovové táhlo pro naklápění lamel (barva sladěna s barvou profilu)

## Specifikace

| | Provedení LUX | | Lamela | | | Boční vedení | Montáž | Brzda |
|---|---|---|---|---|---|---|---|---|
| | Horní profil | Dolní profil | provedení | šíře (mm) | tloušťka | | | |
| **Obchodní název**<br>**Rozměr (mm)**<br>**Materiál** | A 17/1<br>27 x 19 x 0,4<br>Fe | IS 16/1<br>19 x 8 x 0,4<br>Fe | celostínící<br>standardní<br>standardní | 25<br>25<br>16 | 0,21 / 0,18<br>0,21 / 0,18<br>0,21 | silon ø 0,8 mm<br>ocelové lanko<br>ø 0,9 mm | – do okenního otvoru (strop)<br>– před okenní otvor (stěna; strop)<br>– na okenní křídlo / do okenního křídla | standardně |
| **Barva** | Standardní:<br>RAL 1002 pinie<br>RAL 1015 slonová kost<br>RAL 3002 červená<br>RAL 5003 modrá<br>RAL 6019 zelená<br>RAL 8003 zlatý dub<br>RAL 8004 kaštan<br>RAL 8014 hnědá<br>RAL 9006 stříbrná<br>RAL 9010 bílá | | dle aktuálního vzorníku | | | silon – čirá<br>ocelové lanko<br>– šedá | | |

Plastové komponenty v barvě profilu.
Žebříček, šňůrky barevně sladěny s barvou lamely.

## Standardní rozměry

| min. šířka (mm) | max. šířka (mm) | max. výška (mm) | max. garantovaná plocha |
|---|---|---|---|
| 360 | 2000 | 2200 | 2,5 m² |

Atypická provedení vyrábíme.

# Meziokenní žaluzie

Základní specifikace produktu

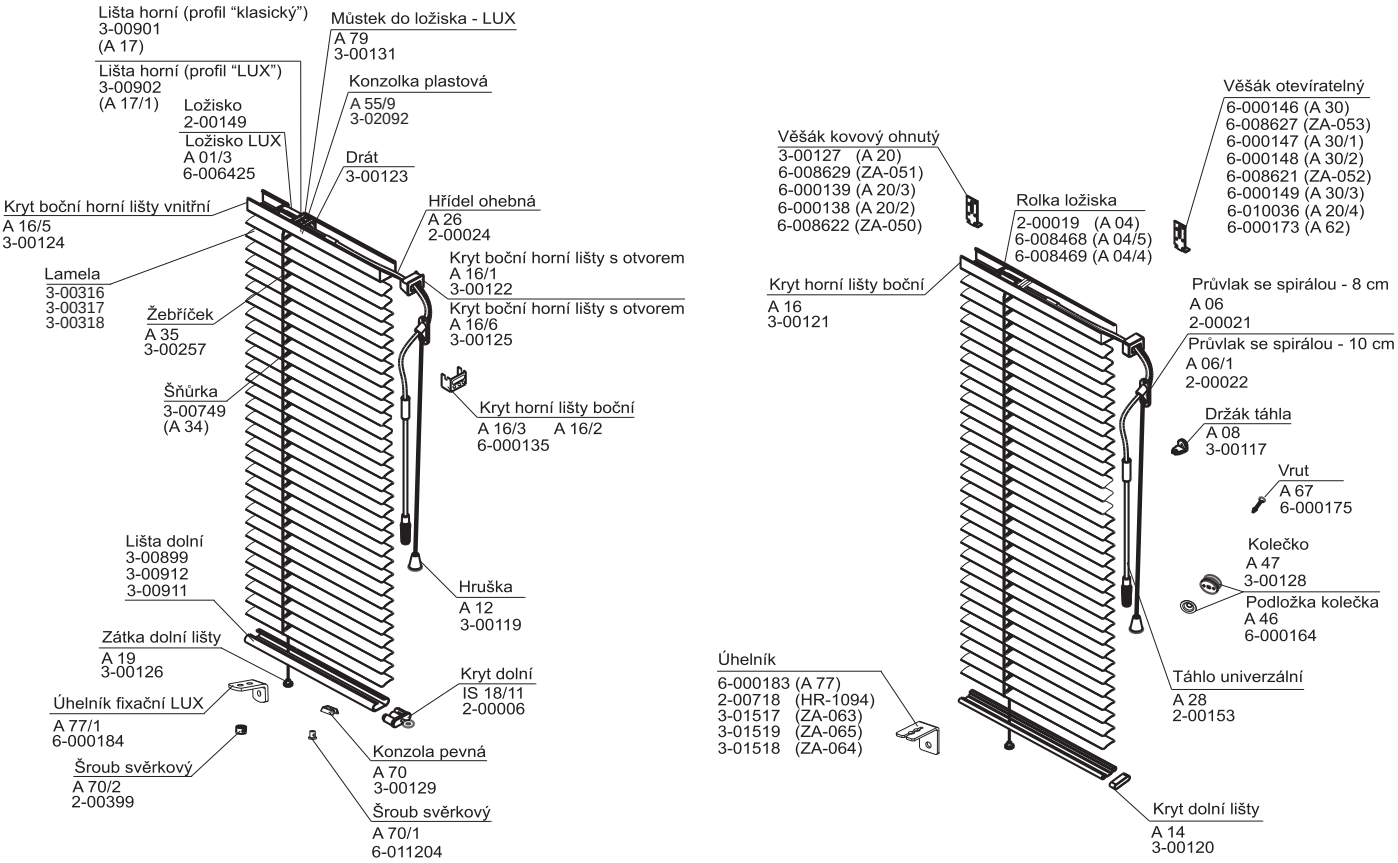


**Ovládání**

Manuální – šňůrka pro vytahování a spouštění (barva sladěna s barvou lamely), kovové táhlo pro naklápění lamel (barva sladěna s barvou profilu)
– otočný knoflík pro naklápění lamel (barva čirá)

## Specifikace

| | Provedení LUX | | Provedení klasické | | Lamela | | | Boční vedení | Montáž | Brzda |
|---|---|---|---|---|---|---|---|---|---|---|
| | Horní profil | Dolní profil | Horní profil | Dolní profil | provedení | šíře (mm) | tloušťka | | | |
| **Obchodní název**<br>**Rozměr (mm)**<br>**Materiál** | A 17/1<br>27 x 19 x 0,4<br>Fe | IS 16/1<br>19 x 8 x 0,4<br>Fe | A 17<br>25 x 19 x 0,4<br>Fe | A 18<br>24 x 5 x 0,4<br>Fe | celostínící<br>standardní<br>standardní | 25<br>25<br>16 | 0,21 / 0,18<br>0,21 / 0,18<br>0,21 | silon ø 0,8 mm<br>ocelové lanko<br>ø 0,9 mm | – do okenního otvoru (strop)<br>– před okenní otvor (stěna; strop)<br>– na okenní křídlo / do okenního křídla | ne |
| **Barva** | Standardní:<br>RAL 1002 pinie<br>RAL 1015 slonová kost<br>RAL 3002 červená<br>RAL 5003 modrá<br>RAL 6019 zelená<br>RAL 8003 zlatý dub<br>RAL 8004 kaštan<br>RAL 8014 hnědá<br>RAL 9006 stříbrná<br>RAL 9010 bílá | | Standardní:<br>RAL 1002 pinie<br>RAL 1015 slonová kost<br>RAL 8004 kaštan<br>RAL 8014 hnědá<br>RAL 9006 stříbrná<br>RAL 9010 bílá | | dle aktuálního vzorníku | | | silon – čirá<br>ocelové lanko – šedá | | |

Plastové komponenty v barvě profilu.
Žebříček, šňůrky barevně sladěny s barvou lamely.

## Standardní rozměry

| min. šířka (mm) | max. šířka (mm) | max. výška (mm) | max. garantovaná plocha |
|---|---|---|---|
| 300 | 2000 | 2200 | 2,5 m² |

Atypická provedení vyrábíme.

# Montáž - Interierová a meziokenní žaluzie

Návod na montáž

Interiérová žaluzie

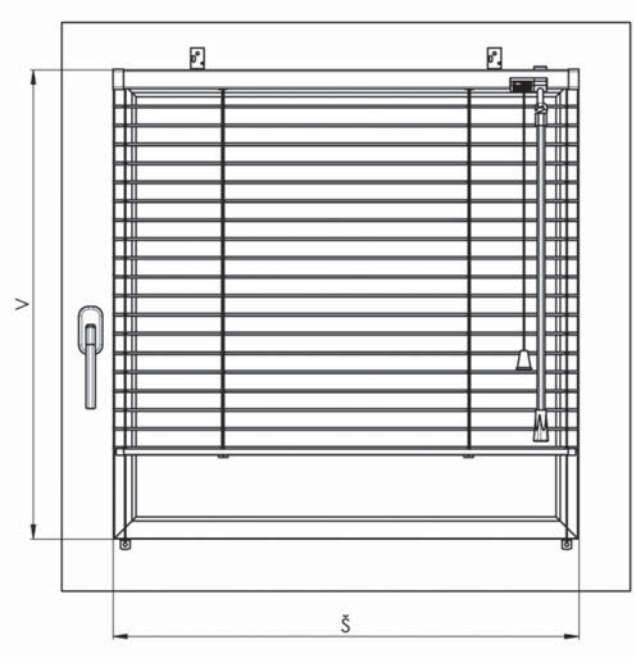


Meziokenní žaluzie

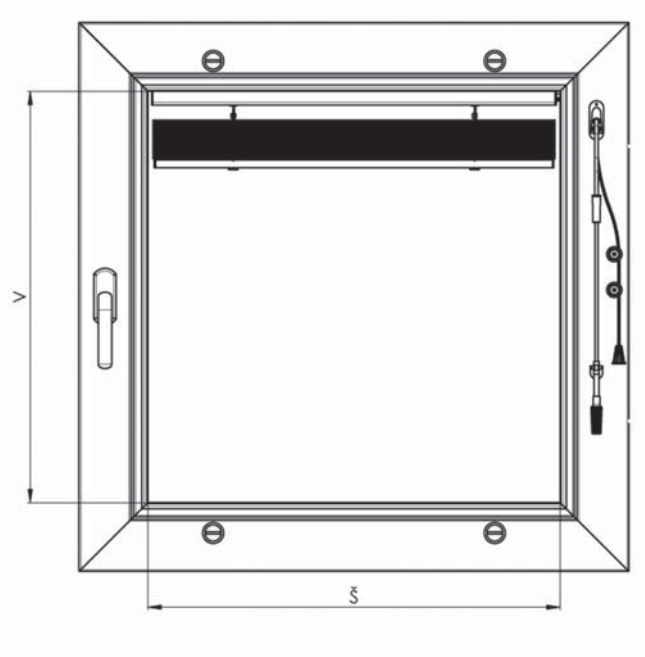


**1. Vyměření**

Šířku a výšku měříme následujícím způsobem:

INTERIÉROVÉ ŽALUZIE

- měří se šířka a výška skleněné výplně nebo se udává šířka a výška plochy k zastínění

MEZIOKENNÍ ŽALUZIE DO KASTLÍKOVÝCH OKEN

- měří se šířka a výška skleněné výplně (u šířky se přidává 10 mm)

MEZIOKENNÍ ŽALUZIE DO FRANCOUZSKÝCH (ŠROUBOVANÝCH) OKEN

- měří se šířka a výška skleněné výplně menšího rámu, nejlépe zevnitř po rozšroubování
- šířka se měří nahoře, uprostřed, dole, a uvádí se pak nejmenší naměřený rozměr, od kterého se navíc odečtou ještě 2 mm

ŠIKMÉ ŽALUZIE

- měří se šířka, větší výška a menší výška otvoru

HORIZONTÁLNÍ ŽALUZIE VYRÁBÍME V TĚCHTO ROZMĚRECH:
Interiérové a meziokenní žaluzie od šíře 300 mm do 2000 mm s tolerancí ±1 mm. Interiérové žaluzie s čelním vývodem od šíře 360 mm do 2000 mm s tolerancí ±1 mm. Výšku vyrábíme od 300 mm do 2200 mm s tolerancí +20 mm. Rozměry mimo stanovené limity doporučujeme konzultovat s výrobcem. Maximální garantovaná plocha: 2,5 $m^2$

Pozor! Při vyměření kontrolujeme tvar a velikost zasklívací lišty, abychom předešli případným problémům při montáži vedení.

# Montáž - Interierová a meziokenní žaluzie

Návod na montáž

**2. Montáž**

Montáž provádějte výhradně podle tohoto návodu, vyhnete se tak zbytečným montážním chybám, popřípadě dalším nepříjemnostem s nimi souvisejícími.

Pomůcky k montáži:

- vrtačka, vrták průměru 8 mm, 2mm
- šroubovák
- nůž
- kladívko
- metr

| | pro uchycení žaluzie | pro uchycení držáku táhla a kolečka | otvor pro konzolu |
|---|---|---|---|
| vrut | 3x12, 3x20 | 3x12, 3x20 | 3x12, 3x20 |
| vrták Ø | 2 mm | 2 mm | 2 mm |

KONTROLA:

Před montáží doporučujeme provést kontrolu všech dílů při dodávce zboží, tím předejdeme možným problémům. Případné nedostatky, popř. připomínky týkající se montáže, či vlastní žaluzie, sdělte prosím výrobci.

VLASTNÍ MONTÁŽ (MEZIOKENNÍ ŽALUZIE):

- zkontrolujeme žaluzií, zda její rozměr odpovídá šíři okna
- zasuneme věšáky do ložisek žaluzie
- u zdvojených oken se žaluzie montuje na menší křídlo, popřípadě dle technického řešení oken
- do rámu okenního křídla odměříme a následně vyvrtáme dva otvory průměru 8 mm pro volný průchod šňůrky a ohebné hřídele. Šňůrka a ohebná hřídel nesmí drhnout o hrany okenního rámu
- přišroubujeme nebo pomocí hřebíčku upevníme žaluzii do okenního křídla a zároveň provlečeme otvory v rámu průvlak se spirálou, horním otvorem pak prochází ohebná hřídel, spirálou šňůrka.
- průvlak pomocí hřebíčku upevníme k rámu okna
- na konec šňůrky navlečeme hrušku, kterou zajistíme uzlíkem
- nasadíme ovládací táhlo, a pomocí spojovací trubičky táhla, spojíme s ohebnou hřídelí
- namontujeme držák táhla a kolečka k zajištění šňůrky žaluzie
- zkontrolujeme funkčnost žaluzie a volný průchod šňůrky
- u jiných oken než zdvojených nebo kastlíkových využíváme k montáži jiné druhy uchycení (věšáků), což se týká především žaluzií interiérových
- montáž žaluzií s vedením se provádí s použitím fixačního úhelníku a fixačního válečku

# System 25

HORNÍ PROFIL

DOLNÍ PROFIL

- Provedení s krycím a bez krycího horního profilu
- Variabilní systém ovládání – šňůrka, řetízek, klika, motor
- Barevné provedení krycího profilu dle vzorníku RAL nebo potažení renolitem

ISOTRA *Quality*

## System 25
ovládání

klika bez krycího profilu

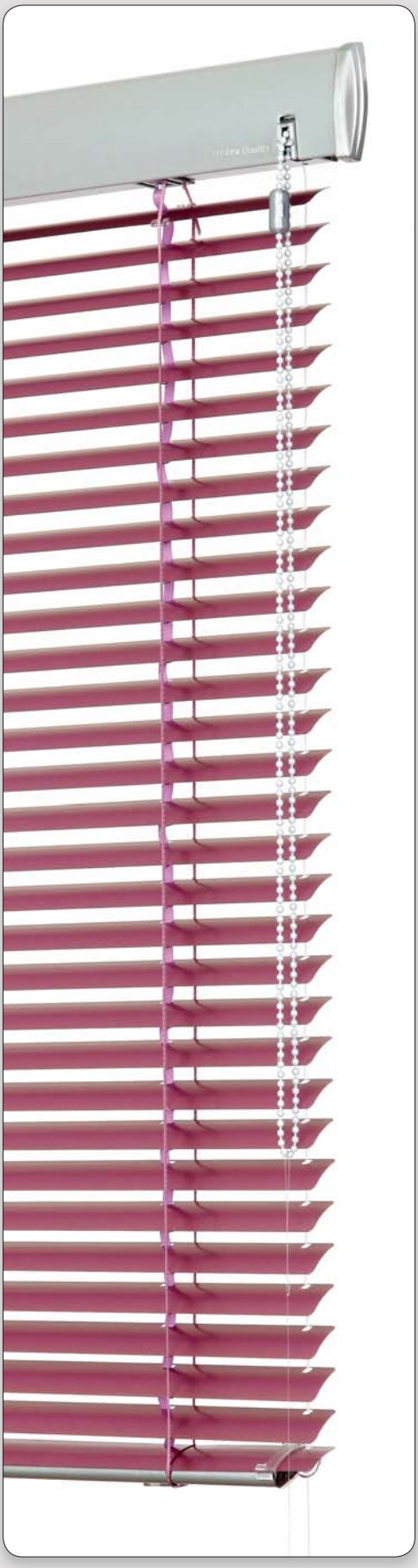

řetízek s krycím profilem

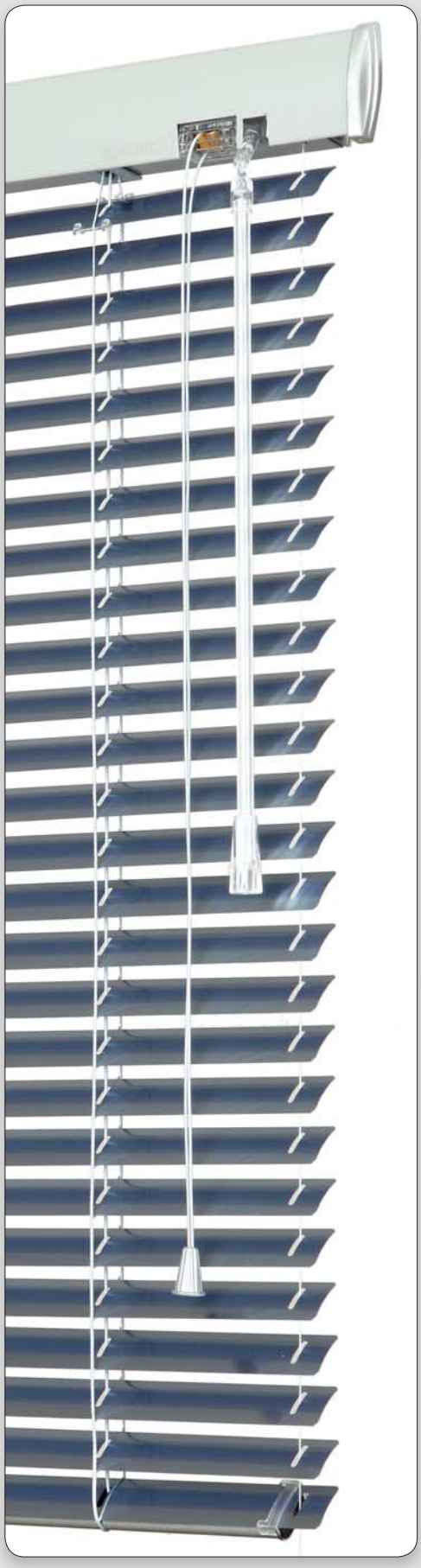

šnůrka, táhlo s krycím profilem

# System 25 - šňůrka, táhlo

## Základní specifikace produktu

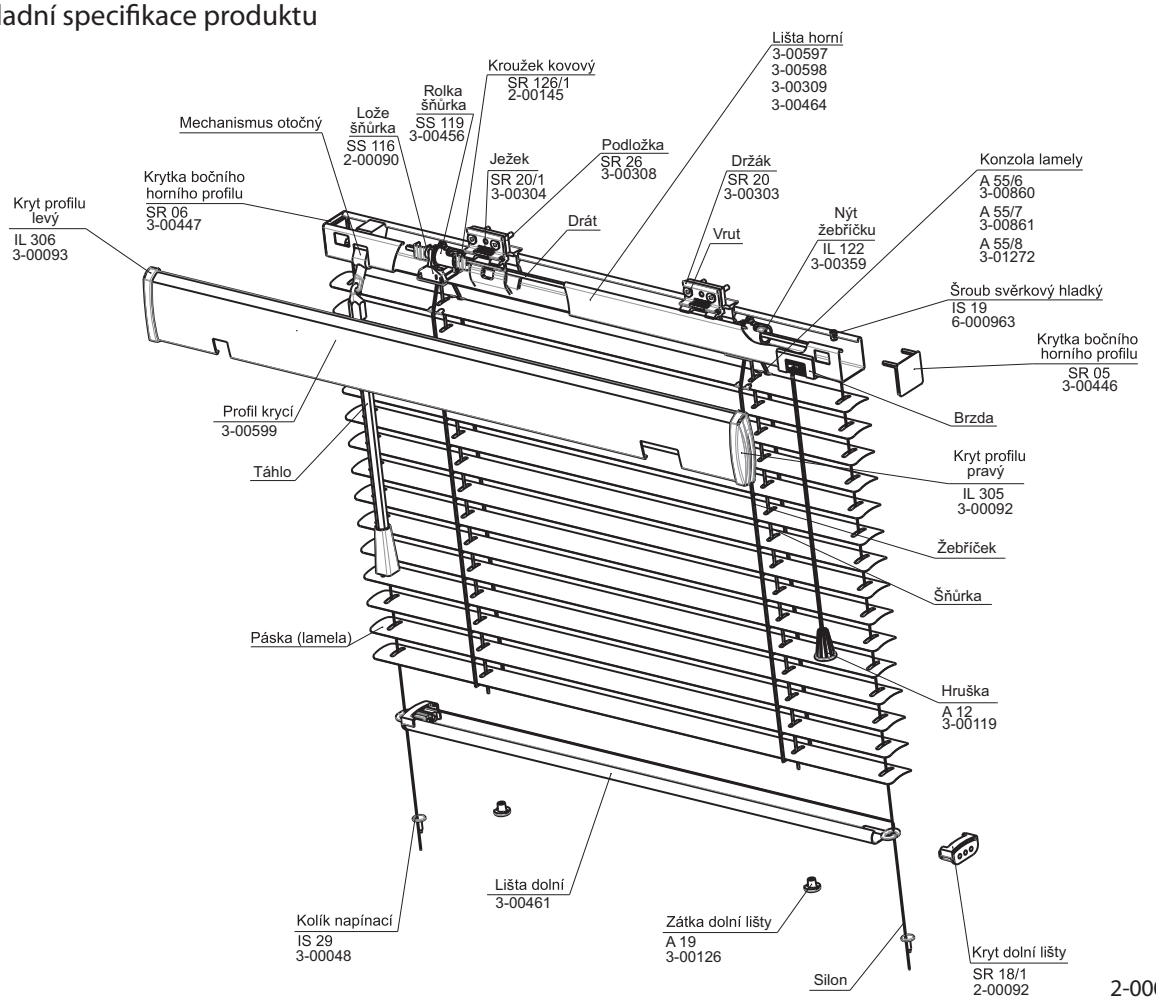


2-00088-XXXX-C

**Ovládání**

Manuální – šňůrka pro vytahování a spouštění (barva sladěna s barvou lamely), šestihranné táhlo pro naklápění lamel (barva čirá)

**Montáž**

– do okenního otvoru (strop) – pro provedení bez krycího profilu
– před okenní otvor (stěna; strop) – pro provedení bez krycího profilu
– do okenního křídla – pro provedení s krycím profilem

## Specifikace

| | Horní profil | Dolní profil | Krycí profil (varianta) | Lamela | | | Boční vedení | Brzda |
|---|---|---|---|---|---|---|---|---|
| | | | | provedení | šíře (mm) | tloušťka | | |
| **Obchodní název** | SR 08/1 | SR 16/1 | IL 201 | celostínící | 25 | 0,21 / 0,18 | silon ø 1,2 mm | standartně |
| **Rozměr (mm)** | 25 x 24 x 0,4 | 25 x 10 x 0,4 | 10 x 49 x 0,9 | standardní | 25 | 0,21 / 0,18 | ocelové lanko ø 0,9 mm | |
| **Materiál** | Fe | Fe | Al | standardní | 16 | 0,21 | silon ø 0,8 mm | |
| **Barva** | Standardní:<br>RAL 8014 hnědá<br>RAL 9010 bílá<br><br>Příplatková:<br>RAL 1002 pinie<br>RAL 1015 slonová kost<br>RAL 1018 zinkově žlutá<br>RAL 3002 červená<br>RAL 4001 červená lila<br>RAL 5003 modrá<br>RAL 6019 zelená<br>RAL 7038 achátově šedá<br>RAL 8003 zlatý dub<br>RAL 8004 kaštan<br>RAL 9001 krémová bílá<br>RAL 9005 černá<br>RAL 9006 stříbrná | | Příplatkové:<br>RAL 1002 pinie<br>RAL 1015 slonová kost<br>RAL 8004 kaštan<br>RAL 8014 hnědá<br>RAL 9006 stříbrná<br>RAL 9010 bílá<br>Renolit 1192 oregon<br>Renolit 2052 dub tmavý<br>Renolit 2065 mahagon<br>Renolit 2097 mahagon<br>Renolit 2178 dub zlatý<br>Renolit 2179 ořech<br>Renolit 3042 sorrento balsamico<br>Renolit 3043 cherry amaretto<br>Renolit 3069 borovice<br>Renolit 3152 douglasie<br>Renolit 3211 irský dub<br>Renolit 3214 třešeň<br>Renolit 4240 winchester XA | dle aktuálního vzorníku | | | silon – čirá<br>ocelové lanko – šedá | |
| | **Lakování v barvách RAL** | | | | | | | |

Plastové komponenty v barvě profilu.
Žebříček, šňůrky barevně sladěny s barvou lamely.

## Standardní rozměry

| min. šířka (mm) | max. šířka (mm) | max. výška (mm) | max. garantovaná plocha |
|---|---|---|---|
| 300 | 2000 | 2200 | 2,5 m² |

Atypická provedení nevyrábíme.

# System 25 – řetízek

## Základní specifikace produktu

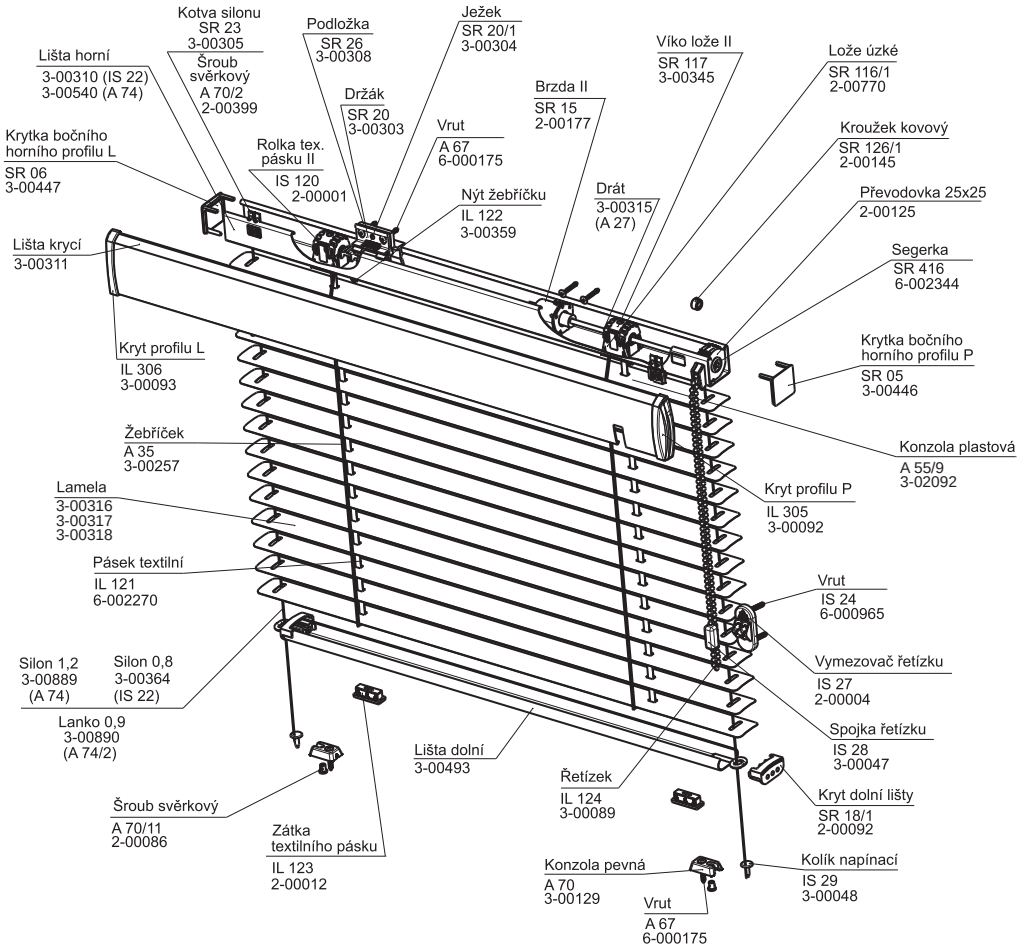


**Ovládání**

Manuální – řetízek ø 3,2 mm pro vytahování, spouštění a naklápění (barva sladěna s barvou profilu)

2-00083-XXXX-D

**Montáž**

– do okenního otvoru (strop) – pro provedení bez krycího profilu
– před okenní otvor (stěna; strop) – pro provedení bez krycího profilu
– do okenního křídla – pro provedení s krycím profilem

## Specifikace

| | Horní profil | Dolní profil | Krycí profil (varianta) | Lamela | | | Boční vedení | Brzda |
|---|---|---|---|---|---|---|---|---|
| | | | | provedení | šíře (mm) | tloušťka | | |
| **Obchodní název**<br>**Rozměr (mm)**<br>**Materiál** | SR 08/1<br>25 x 24 x 0,4<br>Fe | SR 16/1<br>25 x 10 x 0,4<br>Fe | IL 201<br>10 x 49 x 0,9<br>Al | celostínící<br>standardní<br>standardní | 25<br>25<br>16 | 0,21 / 0,18<br>0,21 / 0,18<br>0,21 | silon ø 1,2 mm<br>ocelové lanko ø 0,9 mm<br>silon ø 0,8 mm | na objednávku |
| **Barva** | Standardní:<br>RAL 8014 hnědá<br>RAL 9010 bílá<br><br>Příplatková:<br>RAL 1002 pinie<br>RAL 1015 slonová kost<br>RAL 1018 zinkově žlutá<br>RAL 3002 červená<br>RAL 4001 červená lila<br>RAL 5003 modrá<br>RAL 6019 zelená<br>RAL 7038 achátově šedá<br>RAL 8003 zlatý dub<br>RAL 8004 kaštan<br>RAL 9001 krémová bílá<br>RAL 9005 černá<br>RAL 9006 stříbrná | | Příplatkové:<br>RAL 1002 pinie<br>RAL 1015 slonová kost<br>RAL 8004 kaštan<br>RAL 8014 hnědá<br>RAL 9006 stříbrná<br>RAL 9010 bílá<br>Renolit 1192 oregon<br>Renolit 2052 dub tmavý<br>Renolit 2065 mahagon<br>Renolit 2097 mahagon<br>Renolit 2178 dub zlatý<br>Renolit 2179 ořech<br>Renolit 3042 sorrento balsamico<br>Renolit 3043 cherry amaretto<br>Renolit 3069 borovice<br>Renolit 3152 douglasie<br>Renolit 3211 irský dub<br>Renolit 3214 třešeň<br>Renolit 4240 winchester XA | dle aktuálního vzorníku | | | silon – čirá<br>ocelové lanko – šedá | |
| | **Lakování v barvách RAL** | | | | | | | |

Plastové komponenty v barvě profilu.
Žebříček, šňůrky barevně sladěny s barvou lamely.

## Standardní rozměry

| min. šířka (mm) | max. šířka (mm) | max. výška (mm) | max. garantovaná plocha |
|---|---|---|---|
| 300 | 2000 | 2200 | 2,5 m² |

Atypická provedení nevyrábíme.

# System 25 – klika

## Základní specifikace produktu

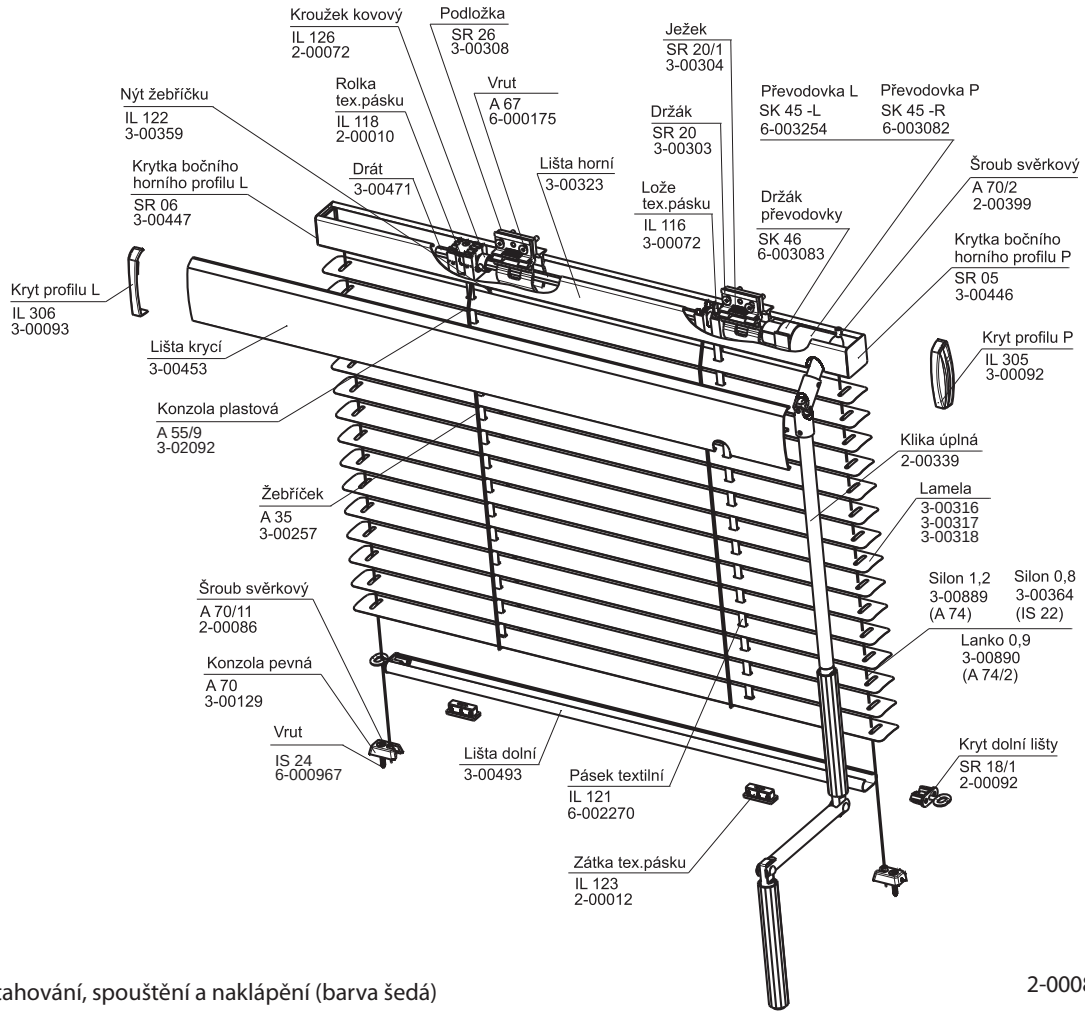


**Ovládání**

Klika – pro vytahování, spouštění a naklápění (barva šedá)

2-00089-XXXX-D

**Montáž**

– do okenního otvoru (strop) – pro provedení bez krycího profilu
– před okenní otvor (stěna; strop) – pro provedení bez krycího profilu
– do okenního křídla – pro provedení s krycím profilem

## Specifikace

| | Horní profil | Dolní profil | Krycí profil (varianta) | Lamela | | | Boční vedení | Brzda |
|---|---|---|---|---|---|---|---|---|
| | | | | provedení | šíře (mm) | tloušťka | | |
| **Obchodní název**<br>**Rozměr (mm)**<br>**Materiál** | SR 08/1<br>25 x 24 x 0,4<br>Fe | SR 16/1<br>25 x 10 x 0,4<br>Fe | IL 201<br>10 x 49 x 0,9<br>Al | celostínící<br>standardní<br>standardní | 25<br>25<br>16 | 0,21 / 0,18<br>0,21 / 0,18<br>0,21 | silon ø 1,2 mm<br>ocelové lanko ø 0,9 mm<br>silon ø 0,8 mm | ne |
| **Barva** | Standardní:<br>RAL 8014 hnědá<br>RAL 9010 bílá<br><br>Příplatková:<br>RAL 1002 pinie<br>RAL 1015 slonová kost<br>RAL 1018 zinkově žlutá<br>RAL 3002 červená<br>RAL 4001 červená lila<br>RAL 5003 modrá<br>RAL 6019 zelená<br>RAL 7038 achátově šedá<br>RAL 8003 zlatý dub<br>RAL 8004 kaštan<br>RAL 9001 krémová bílá<br>RAL 9005 černá<br>RAL 9006 stříbrná | | Příplatkové:<br>RAL 1002 pinie<br>RAL 1015 slonová kost<br>RAL 8004 kaštan<br>RAL 8014 hnědá<br>RAL 9006 stříbrná<br>RAL 9010 bílá<br>Renolit 1192 oregon<br>Renolit 2052 dub tmavý<br>Renolit 2065 mahagon<br>Renolit 2097 mahagon<br>Renolit 2178 dub zlatý<br>Renolit 2179 ořech<br>Renolit 3042 sorrento balsamico<br>Renolit 3043 cherry amaretto<br>Renolit 3069 borovice<br>Renolit 3152 douglasie<br>Renolit 3211 irský dub<br>Renolit 3214 třešeň<br>Renolit 4240 winchester XA | dle aktuálního vzorníku | | | silon – čirá<br>ocelové lanko – šedá | |
| | **Lakování v barvách RAL** | | | | | | | |

Plastové komponenty v barvě profilu.
Žebříček, šňůrky barevně sladěny s barvou lamely.

## Standardní rozměry

| min. šířka (mm) | max. šířka (mm) | max. výška (mm) | max. garantovaná plocha |
|---|---|---|---|
| 400 | 2000 | 2200 | 2,5 m² |

Atypická provedení nevyrábíme.

# System 25 – motor

## Základní specifikace produktu

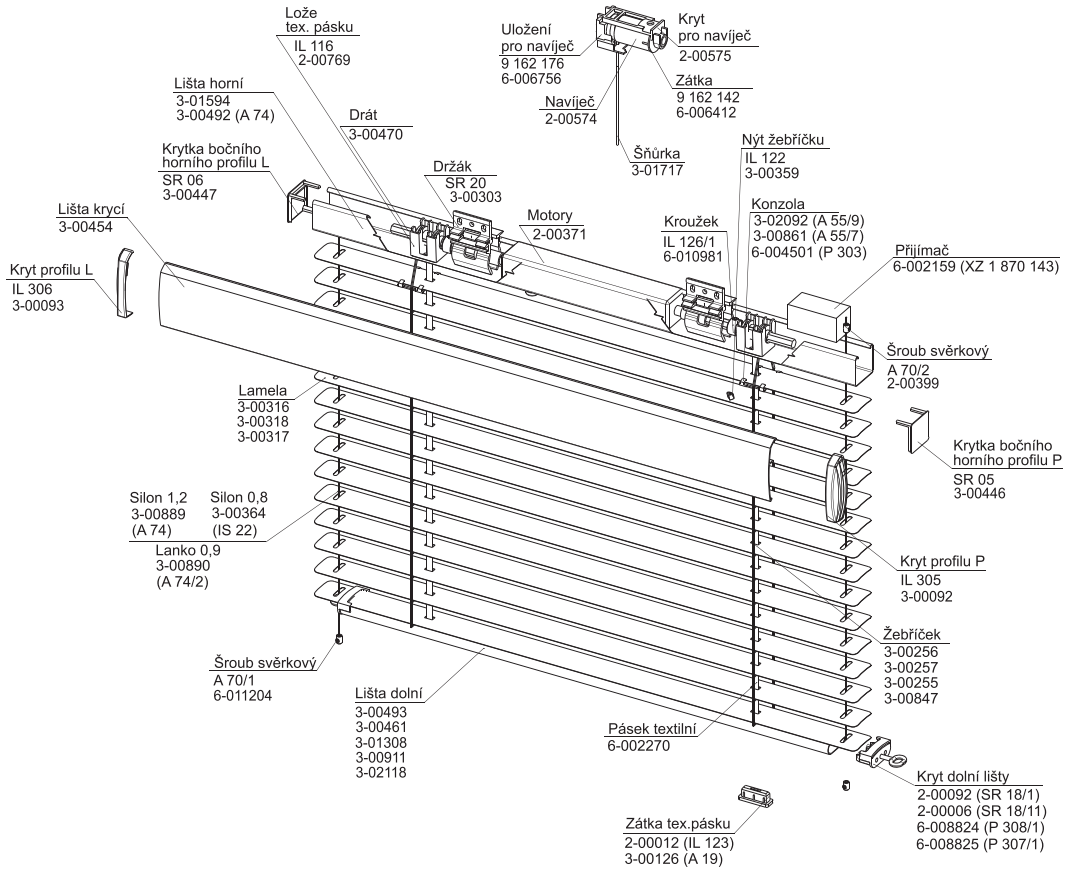


2-00197-0VŠE-A

### Ovládání

Elektromotor – vypínač pro vytahování, spouštění a naklápění (barva bílá)
– dálkový ovladač pro vytahování, spouštění a naklápění (barva bílá, stříbrná, černá, modro–bílá)

### Montáž

– do okenního otvoru (strop) – pro provedení bez krycího profilu
– před okenní otvor (stěna; strop) – pro provedení bez krycího profilu
– do okenního křídla – pro provedení s krycím profilem

## Specifikace

| | Horní profil | Dolní profil | Krycí profil (varianta) | Lamela | | | Boční vedení | Brzda |
|---|---|---|---|---|---|---|---|---|
| | | | | provedení | šíře (mm) | tloušťka | | |
| **Obchodní název**<br>**Rozměr (mm)**<br>**Materiál** | SR 08/1<br>25 x 24 x 0,4<br>Fe | SR 16/1<br>25 x 10 x 0,4<br>Fe | IL 201<br>10 x 49 x 0,9<br>Al | celostínící<br>standardní<br>standardní | 25<br>25<br>16 | 0,21 / 0,18<br>0,21 / 0,18<br>0,21 | silon ø 1,2 mm<br>ocelové lanko ø 0,9 mm<br>silon ø 0,8 mm | ne |
| **Barva** | Standardní:<br>RAL 8014 hnědá<br>RAL 9010 bílá<br><br>Příplatková:<br>RAL 1002 pinie<br>RAL 1015 slonová kost<br>RAL 1018 zinkově žlutá<br>RAL 3002 červená<br>RAL 4001 červená lila<br>RAL 5003 modrá<br>RAL 6019 zelená<br>RAL 7038 achátově šedá<br>RAL 8003 zlatý dub<br>RAL 8004 kaštan<br>RAL 9001 krémová bílá<br>RAL 9005 černá<br>RAL 9006 stříbrná | | Příplatkové:<br>RAL 1002 pinie<br>RAL 1015 slonová kost<br>RAL 8004 kaštan<br>RAL 8014 hnědá<br>RAL 9006 stříbrná<br>RAL 9010 bílá<br>Renolit 1192 oregon<br>Renolit 2052 dub tmavý<br>Renolit 2065 mahagon<br>Renolit 2097 mahagon<br>Renolit 2178 dub zlatý<br>Renolit 2179 ořech<br>Renolit 3042 sorrento balsamico<br>Renolit 3043 cherry amaretto<br>Renolit 3069 borovice<br>Renolit 3152 douglasie<br>Renolit 3211 irský dub<br>Renolit 3214 třešeň<br>Renolit 4240 winchester XA | dle aktuálního vzorníku | | | silon – čirá<br>ocelové lanko – šedá | |
| | **Lakování v barvách RAL** | | | | | | | |

Plastové komponenty v barvě profilu.
Žebříček, šňůrky barevně sladěny s barvou lamely.

## Standardní rozměry

| min. šířka (mm) | max. šířka (mm) | max. výška (mm) | max. garantovaná plocha |
|---|---|---|---|
| 400 | 2000 | 2200 | 2,5 m² (textilní pásek) |
| 600 | 2000 | 2200 | 2,5 m² (šňůrka) |

Atypická provedení nevyrábíme.

# System 25 Large

## Základní specifikace produktu

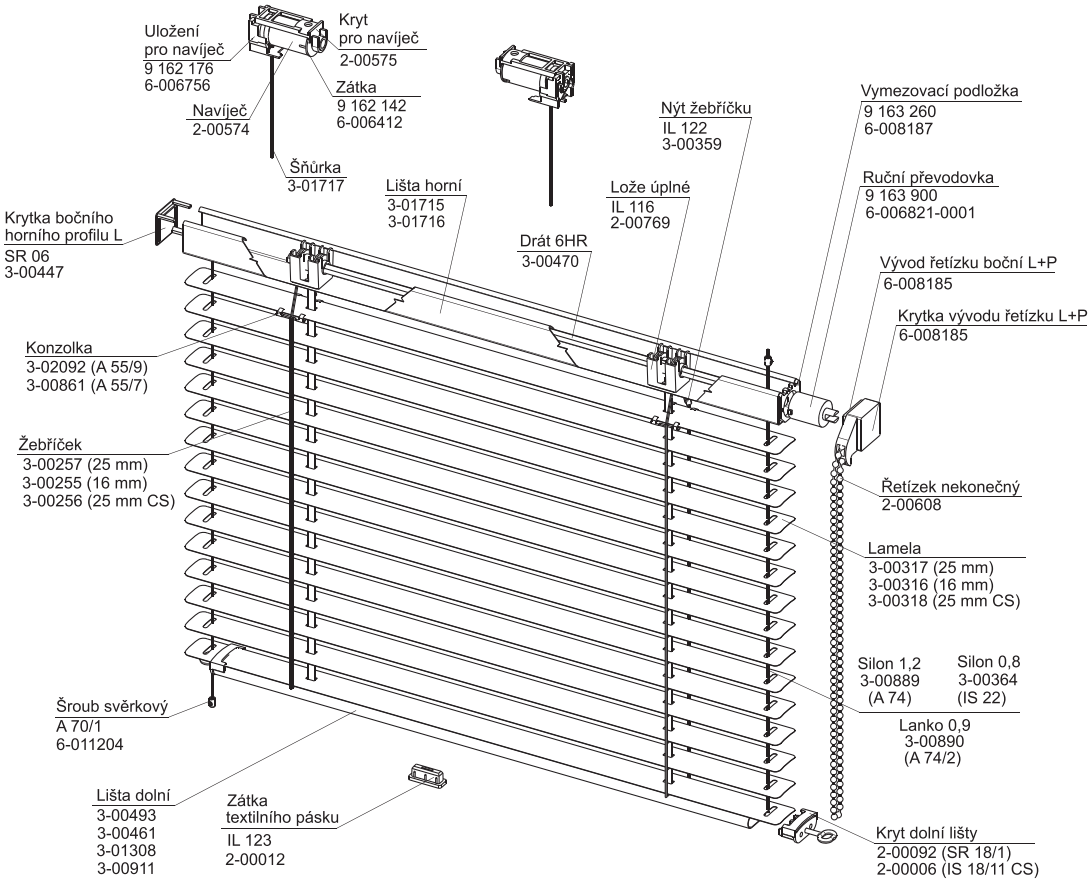


**Ovládání**

Manuální - řetízek ø 4,5 mm pro vytahování, spouštění a naklápění (barva sladěná s barvou profilu)

**Montáž**

- do okenního otvoru (strop) - pro provedení bez krycího profilu
- před okenní otvor (stěna; strop) - pro provedení bez krycího profilu
- do okenního křídla

## Specifikace

| | Horní profil | Dolní profil | Lamela | | | Boční vedení | Brzda |
|---|---|---|---|---|---|---|---|
| | | | provedení | šíře (mm) | tloušťka | | |
| **Obchodní název**<br>**Rozměr (mm)**<br>**Materiál** | SR 08/1<br>25 x 24 x 0,4<br>Fe | SR 16/1<br>25 x 10 x 0,4<br>Fe | celostínící<br>standardní<br>standardní | 25<br>25<br>16 | 0,21 / 0,18<br>0,21 / 0,18<br>0,21 | silon ø 1,2 mm<br>ocelové lanko ø 0,9 mm<br>silon ø 0,8 mm | ne |
| **Barva** | Standardní:<br>RAL 8014 hnědá<br>RAL 9010 bílá<br><br>Příplatková:<br>RAL 1002 pinie<br>RAL 1015 slonová kost<br>RAL 1018 zinkově žlutá<br>RAL 3002 červená<br>RAL 4001 červená lila<br>RAL 5003 modrá<br>RAL 6019 zelená<br>RAL 7038 achátově šedá<br>RAL 8003 zlatý dub<br>RAL 8004 kaštan<br>RAL 9001 krémová bílá<br>RAL 9005 černá<br>RAL 9006 stříbrná | | dle aktuálního vzorníku | | | silon – čirá<br>ocelové lanko – šedá | |
| | **Lakování v barvách RAL** | | | | | | |

Plastové komponenty v barvě profilu.
Žebříček, šňůrky barevně sladěny s barvou lamely.
Vývod řetízku a kryt vývodu řetízku barva bílá, černá, šedá, nekonečný řetízek bílý.

## Standardní rozměry

| min. šířka (mm) | max. šířka (mm) | min. výška (mm) | max. výška (mm) |
|---|---|---|---|
| 400 | 2000 | 300 | 2200 (textilní pásek) |
| 400 | 2000 | 300 | 3400 (šňůrka) |

Atypická provedení nevyrábíme.

# System 25 s krycím profilem

Návod na montáž

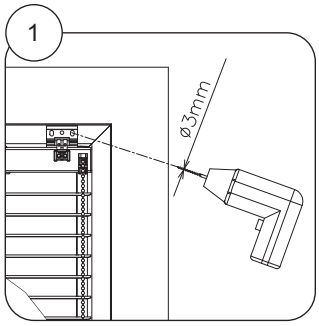


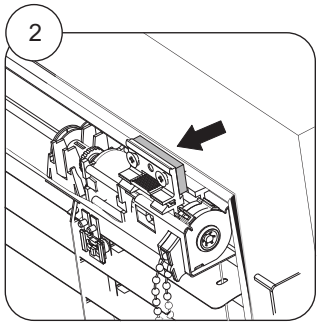


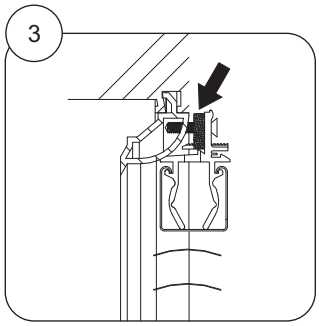


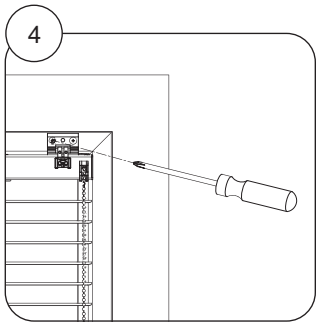


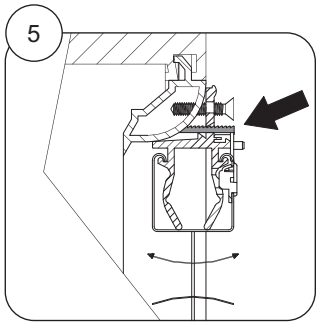


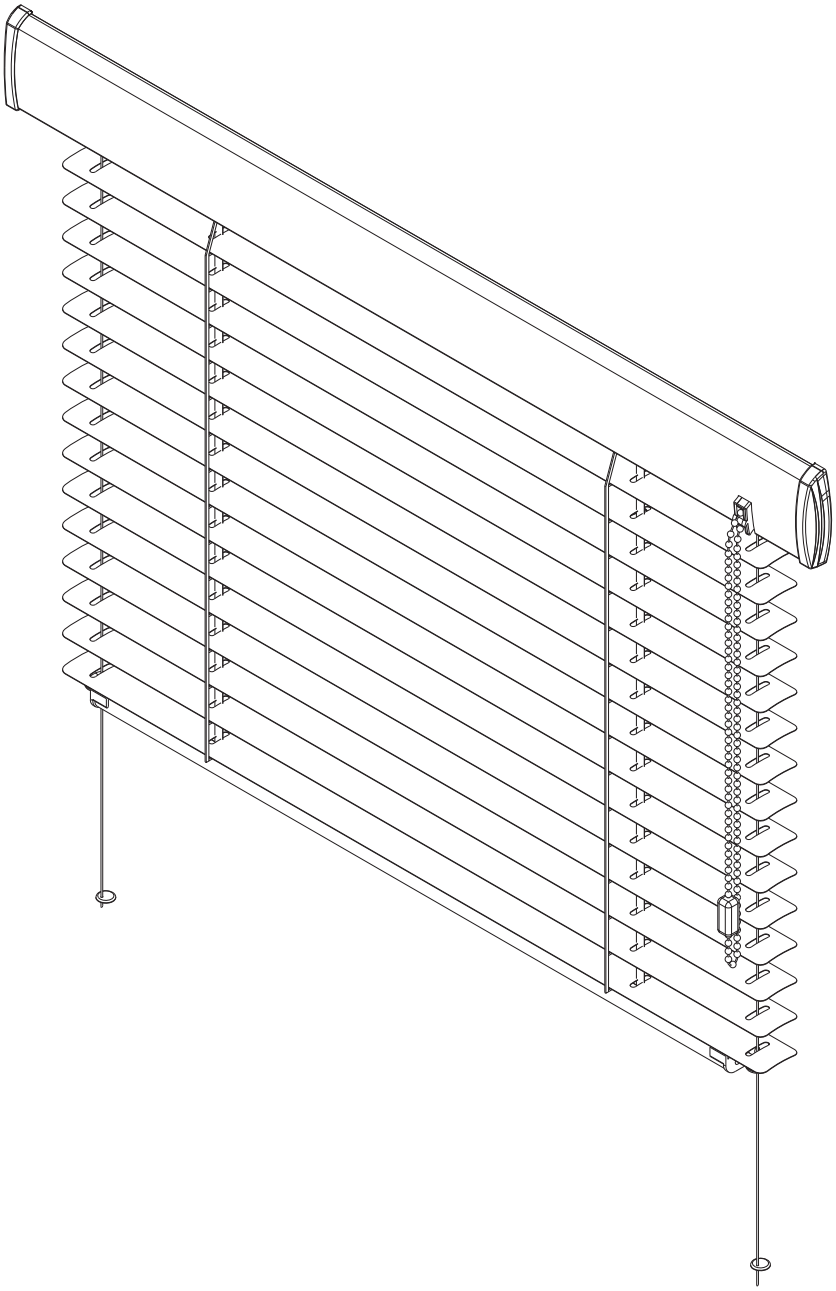

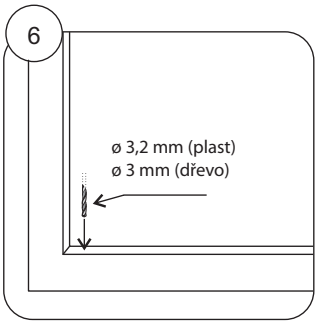


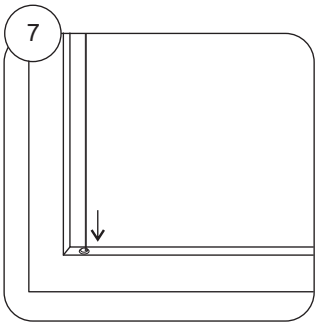


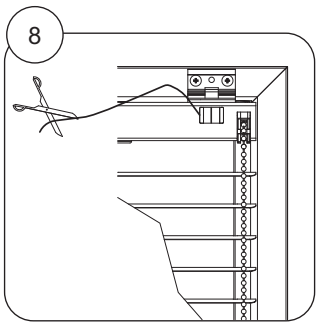


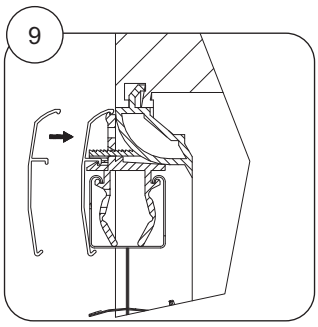

# System 25 bez krycího profilu

Návod na montáž

1

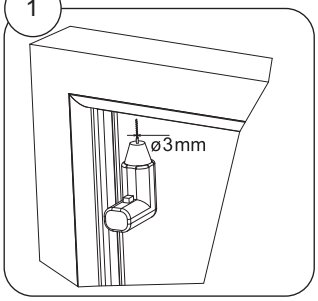


2

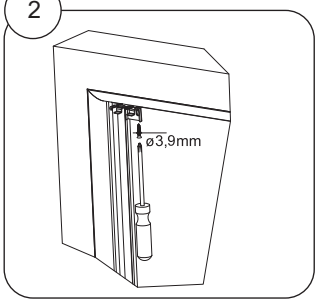


3

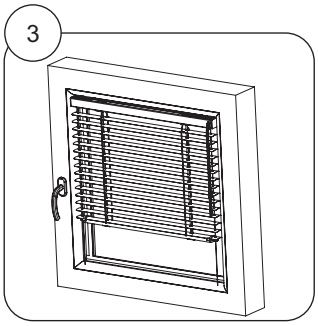

4

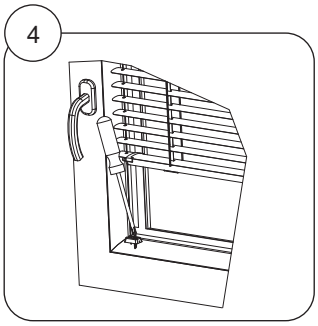

5

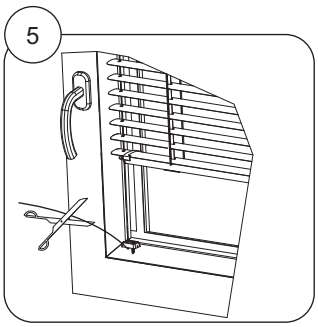

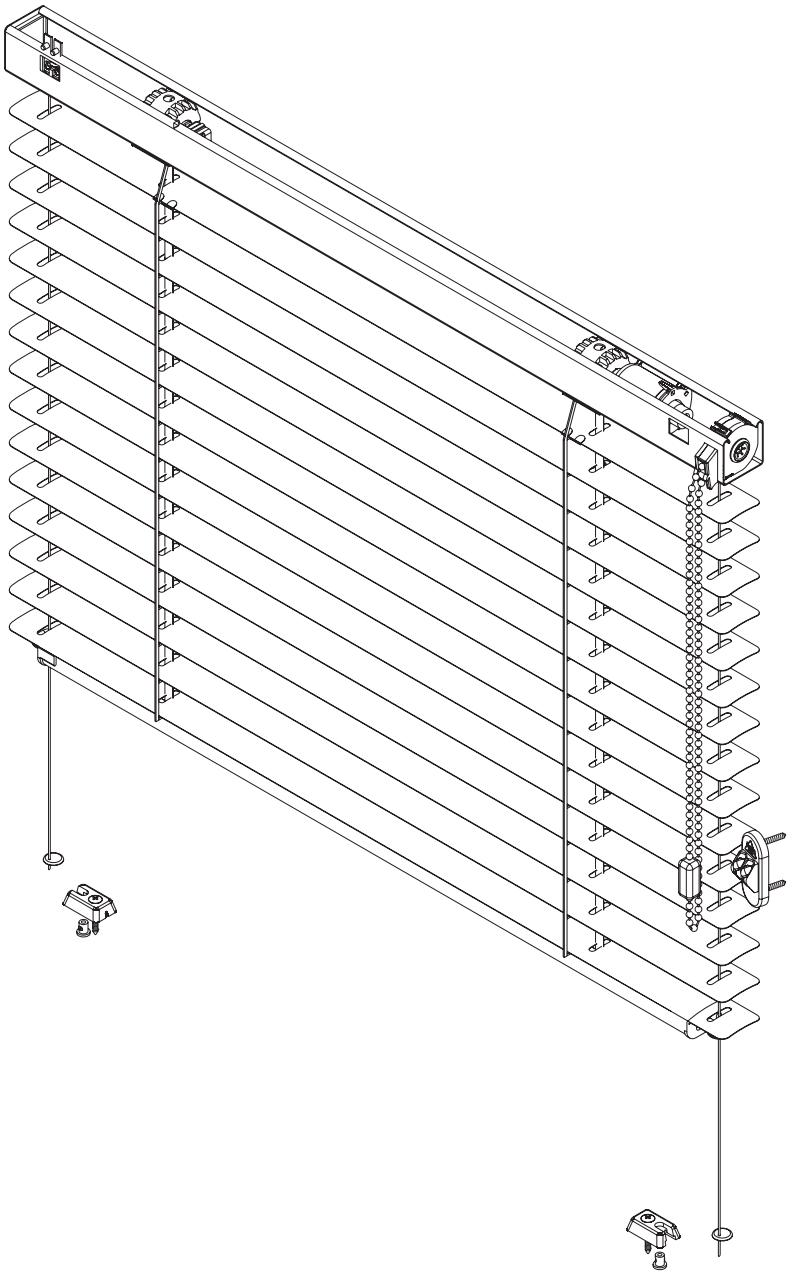

6

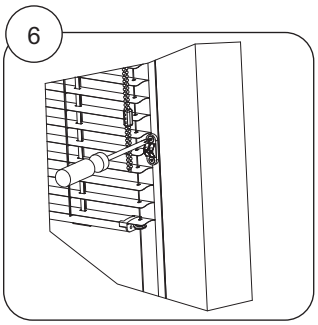

7

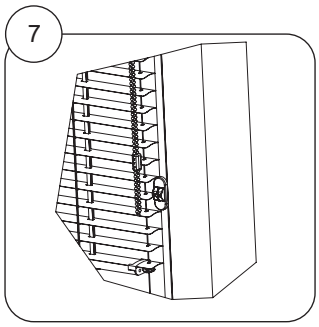

# Isotra System HIT

HORNÍ PROFIL

DOLNÍ PROFIL

- Optimální poměr kvalita / cena
- Nízká ovládací síla
- Barevné provedení profilu dle vzorníku RAL

ISOTRA *Quality*

# Isotra System HIT

## Základní specifikace produktu

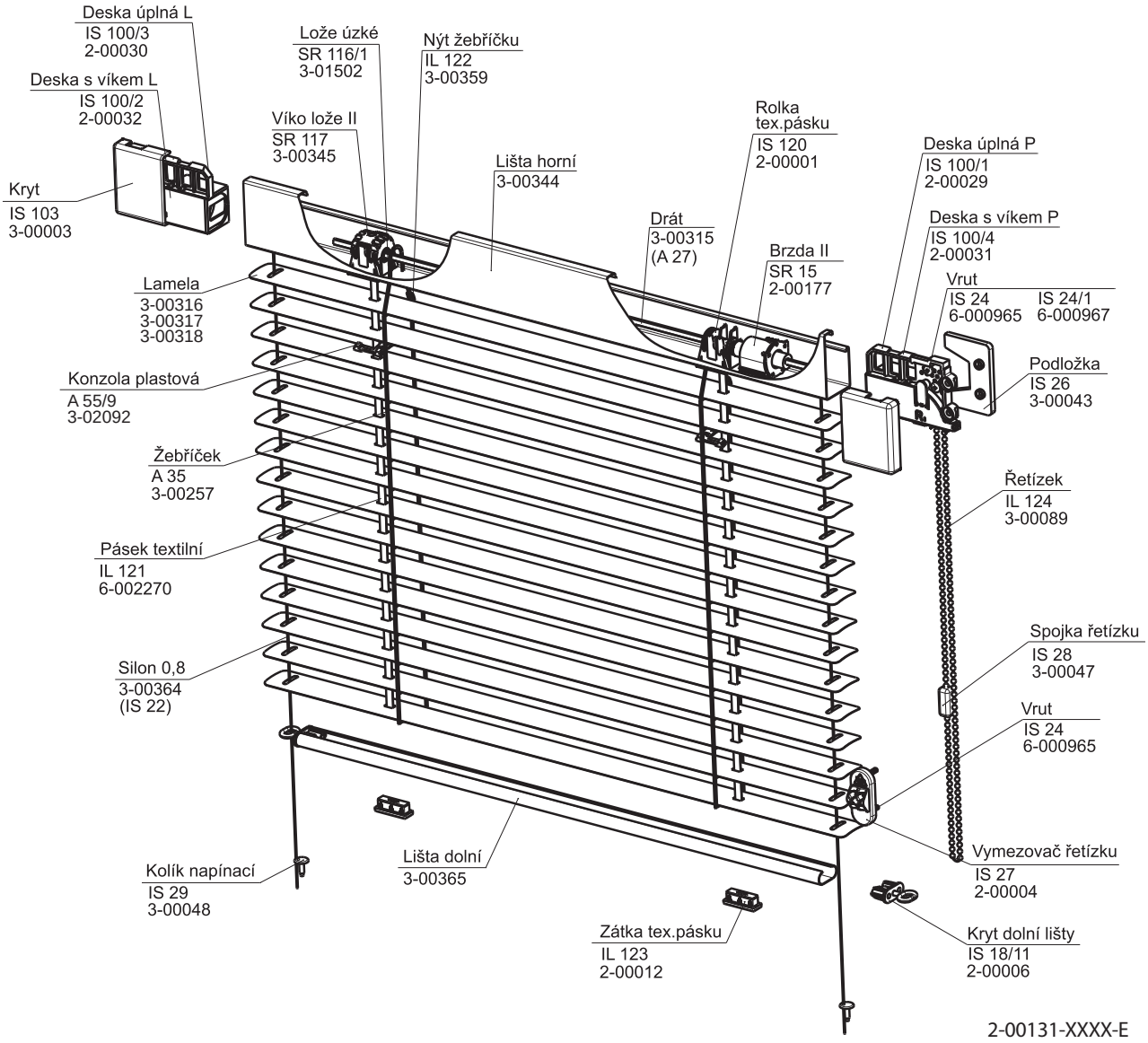


**Ovládání**

Řetízek – tenký řetízek ø 3,2 mm pro vytahování, spouštění a naklápění (barva sladěna s barvou profilu)

## Specifikace

| | Horní profil | Dolní profil | Lamela | | | Boční vedení | Montáž | Brzda |
|---|---|---|---|---|---|---|---|---|
| | | | provedení | šíře (mm) | tloušťka | | | |
| **Obchodní název**<br>**Rozměr (mm)**<br>**Materiál** | IS 08/1<br>25 x 45 x 0,4<br>Fe | IS 16/1<br>19 x 8 x 0,4<br>Fe | celostínící<br>standardní<br>standardní | 25<br>25<br>16 | 0,21 / 0,18<br>0,21 / 0,18<br>0,21 | silon ø 0,8 mm | do okenního křídla | na objednávku |
| **Barva** | Standardní:<br>RAL 8014 hnědá<br>RAL 9010 bílá<br><br>Příplatková:<br>RAL 1002 pinie<br>RAL 1015 slonová kost<br>RAL 8003 zlatý dub<br>RAL 8004 kaštan<br>RAL 9006 stříbrná | Standardní:<br>RAL 8014 hnědá<br>RAL 9010 bílá<br><br>Příplatková:<br>RAL 1002 pinie<br>RAL 1015 slonová kost<br>RAL 8003 zlatý dub<br>RAL 8004 kaštan<br>RAL 9006 stříbrná | dle aktuálního vzorníku | | | silon – čirá | | |

Plastové komponenty v barvě profilu.
Žebříček, šňůrky barevně sladěny s barvou lamely.

## Standardní rozměry

| min. šířka (mm) | max. šířka (mm) | max. výška (mm) | max. garantovaná plocha |
|---|---|---|---|
| 300 | 2000 | 2200 | 2,5 m² |

Atypická provedení nevyrábíme.

# Isotra System HIT

Návod na montáž

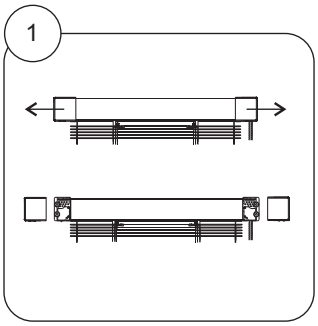


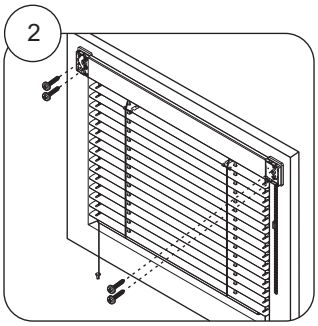


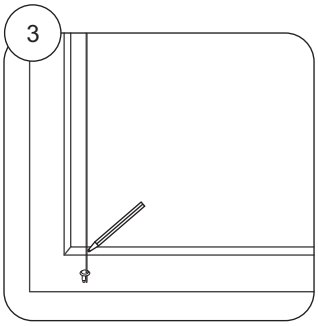


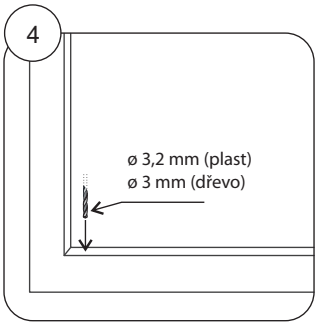


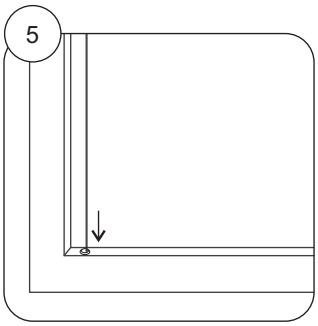


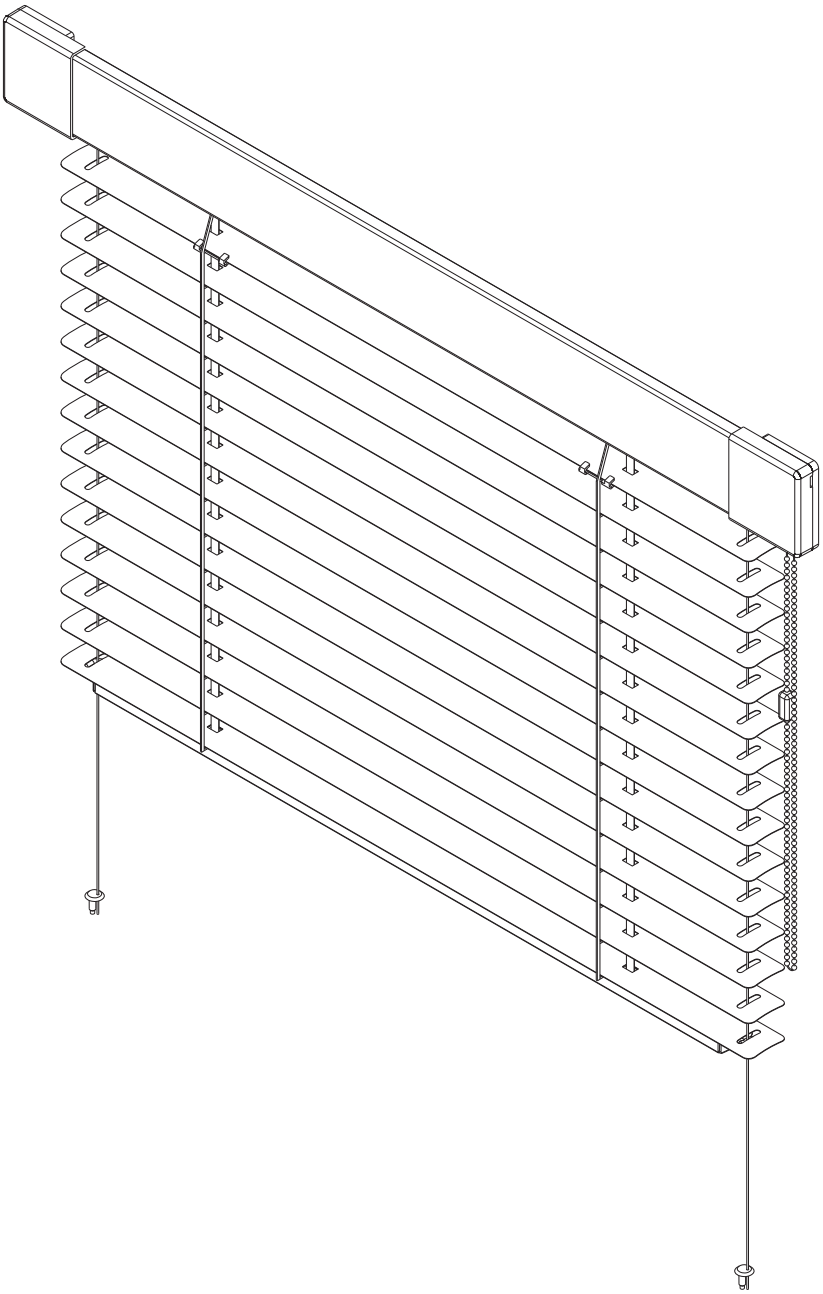

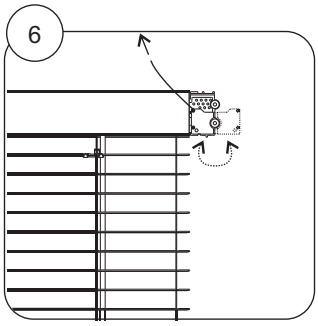


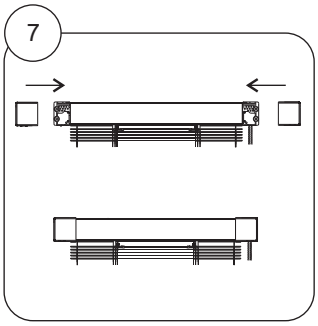


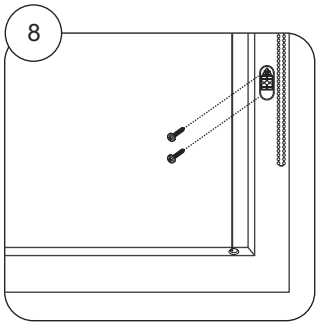

# Isotra System HIT II

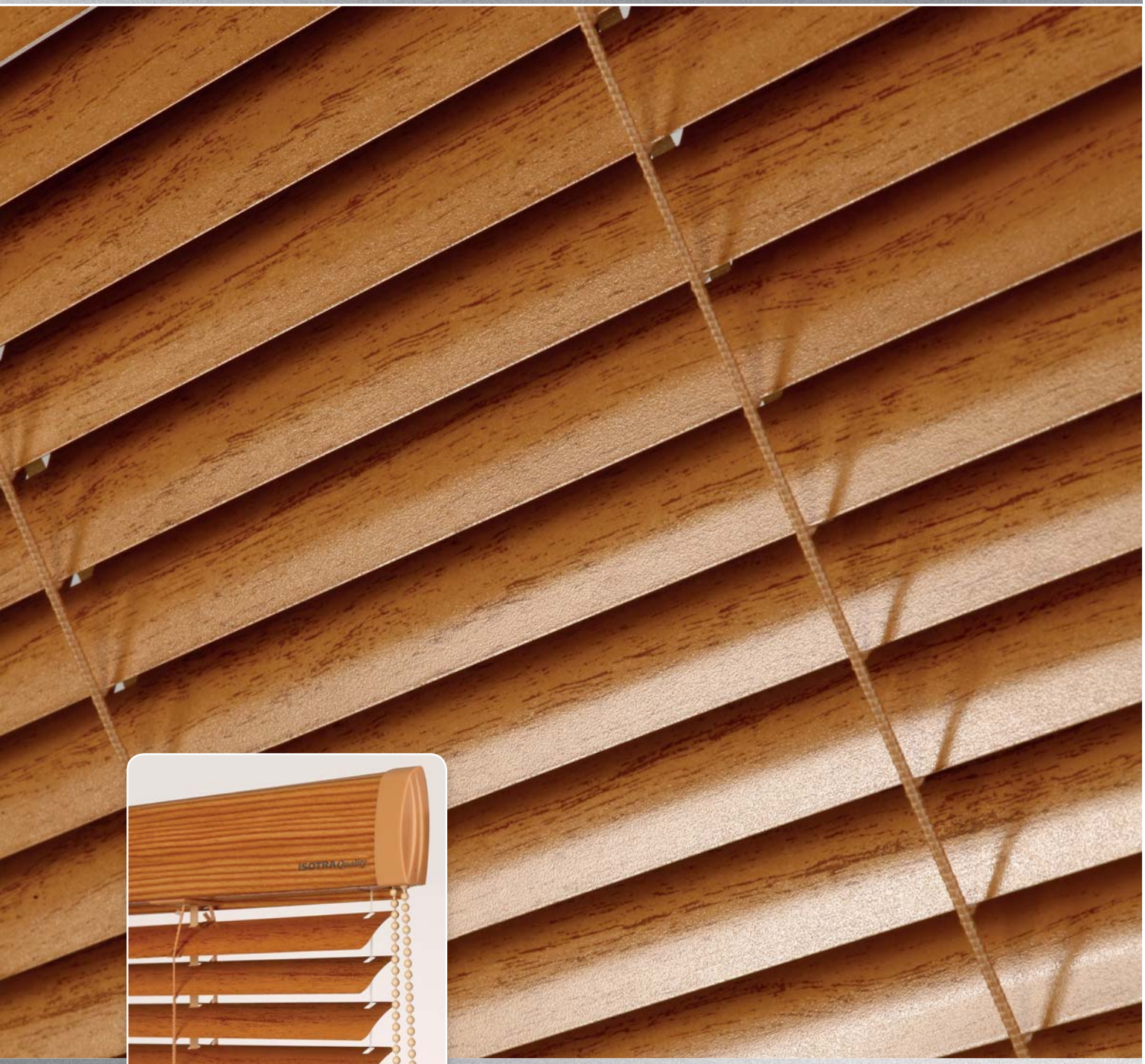

HORNÍ PROFIL

DOLNÍ PROFIL

- Nadčasový design
- Minimální průnik světla mezi první lamelou a horním profilem
- Vyšší tuhost horního profilu
- Nízká ovládací síla
- Barevné provedení profilu dle vzorníku RAL nebo potažení renolitem

ISOTRA *Quality*

# Isotra System HIT II

Základní specifikace produktu

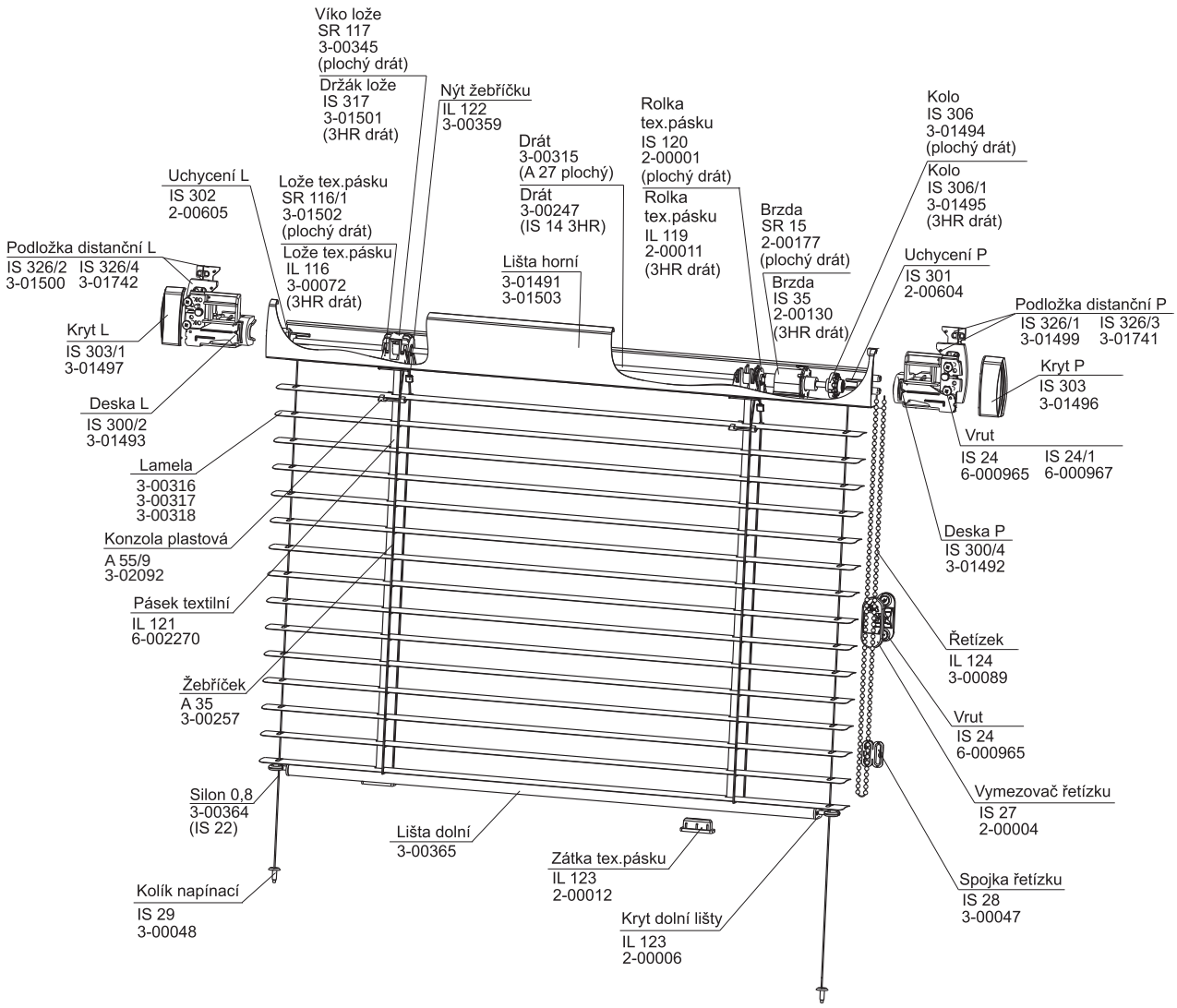


**Ovládání**

Řetízek – tenký řetízek ø 3,2 mm pro vytahování, spouštění a naklápění (barva sladěna s barvou profilu)

## Specifikace

| | Horní profil | Dolní profil | Lamela | | | Boční vedení | Montáž | Brzda |
|---|---|---|---|---|---|---|---|---|
| | | | provedení | šíře (mm) | tloušťka | | | |
| **Obchodní název**<br>**Rozměr (mm)**<br>**Materiál** | IS 08/2<br>27,5 x 43 x 0,4<br>Fe | IS 16/1<br>19 x 8 x 0,4<br>Fe | celostínící<br>standardní<br>standardní | 25<br>25<br>16 | 0,21 / 0,18<br>0,21 / 0,18<br>0,21 | silon ø 0,8 mm | do okenního křídla | na objednávku |
| **Barva** | Standardní:<br>RAL 8014 hnědá<br>RAL 9010 bílá | Příplatková:<br>RAL 1002 pinie<br>RAL 1015 slonová kost<br>RAL 8003 zlatý dub<br>RAL 8004 kaštan<br>RAL 9006 stříbrná<br>Renolit 1192 oregon<br>Renolit 2052 dub tmavý<br>Renolit 2065 mahagon<br>Renolit 2097 mahagon<br>Renolit 2178 dub zlatý<br>Renolit 2179 ořech<br>Renolit 3042 sorrento balsamico<br>Renolit 3043 cherry amaretto | dle aktuálního vzorníku | | | silon – čirá | | |

Plastové komponenty v barvě profilu.
Žebříček, šňůrky barevně sladěny s barvou lamely.

## Standardní rozměry

| min. šířka (mm) | max. šířka (mm) | max. výška (mm) | max. garantovaná plocha |
|---|---|---|---|
| 300 | 2000 | 2200 | 2,5 m² |

Atypická provedení nevyrábíme.

# Isotra System HIT II

Návod na montáž

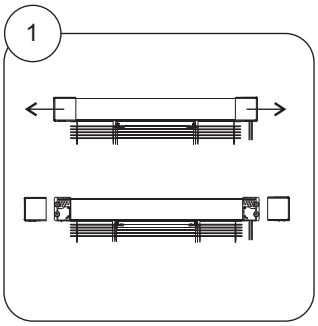


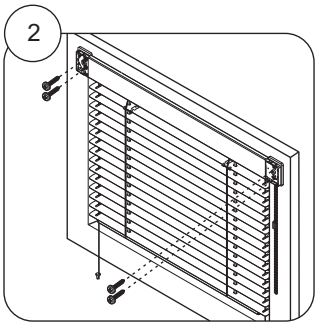


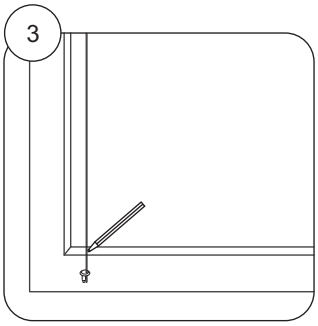


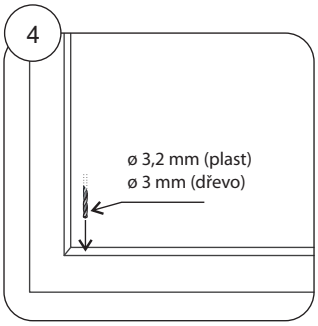


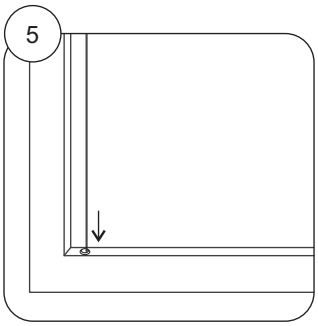


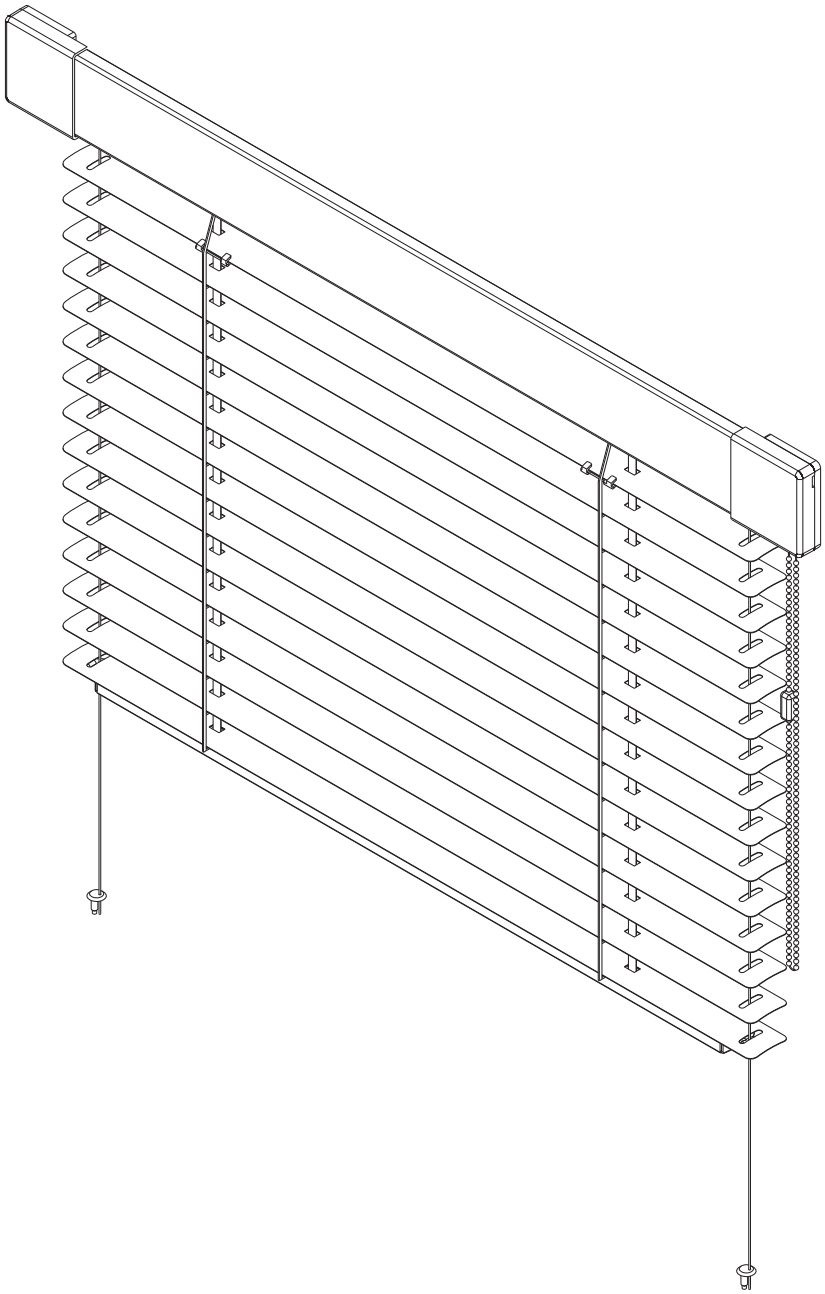

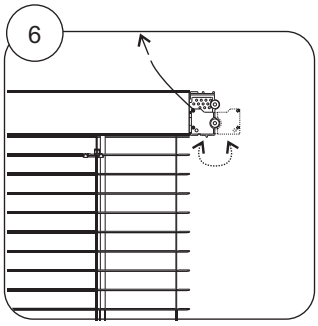


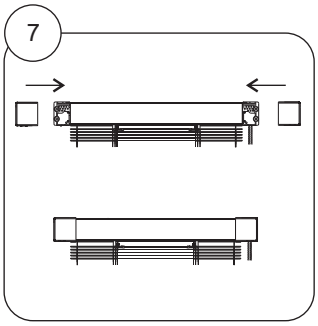


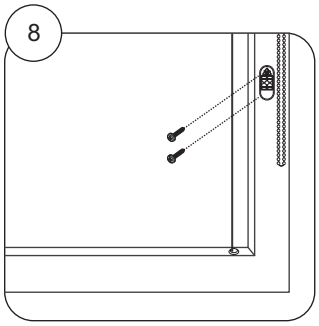

# Isotra System Classic

HORNÍ PROFIL

DOLNÍ PROFIL

- Profily z extrudovaného hliníku
- Atypické provedení pro šikmá a lomená okna
- Barevné provedení profilu dle vzorníku RAL

ISOTRA *Quality*

# Isotra System Classic

## Základní specifikace produktu

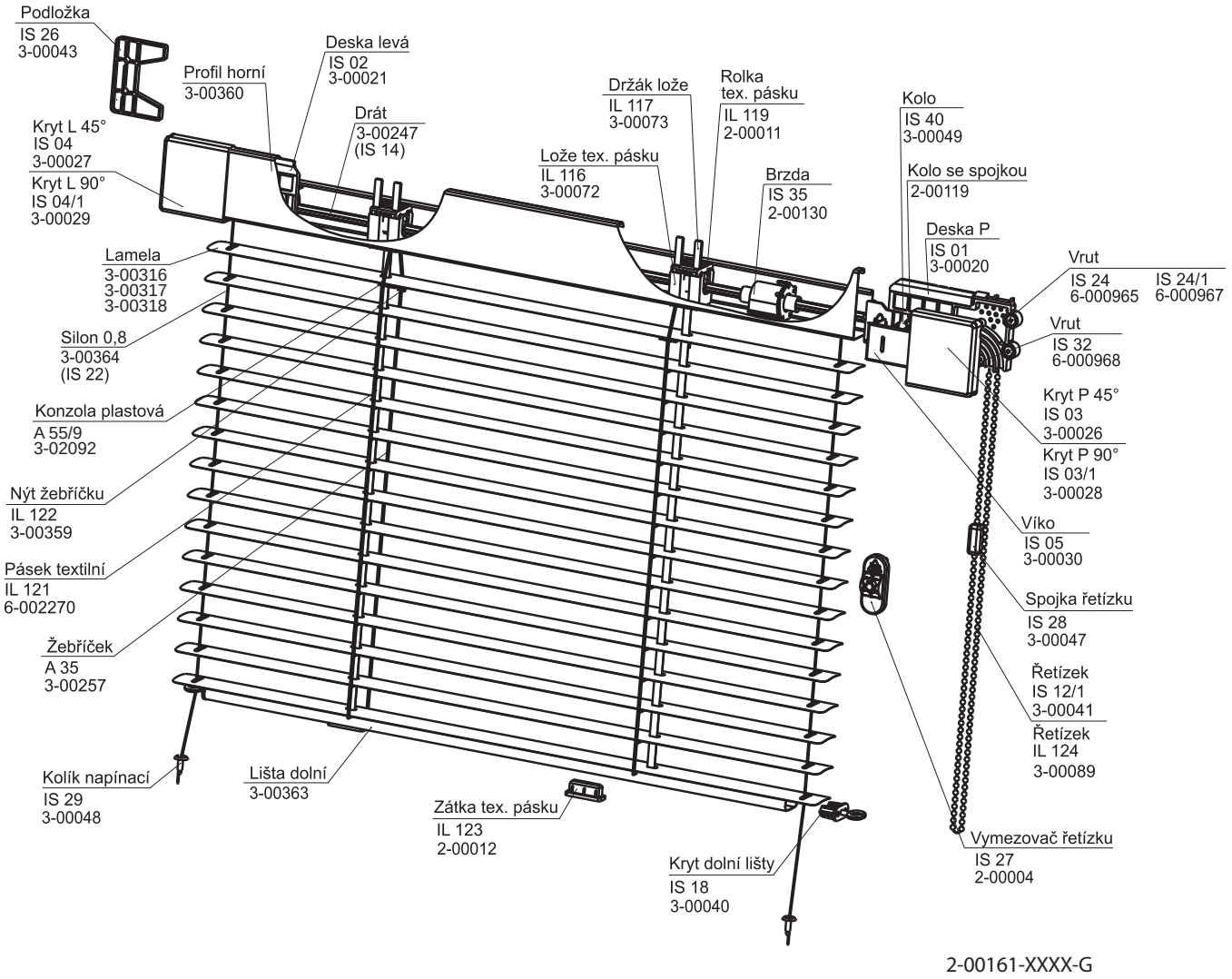


**Ovládání**

Řetízek – hrubý řetízek ø 4,5 mm pro vytahování, spouštění a naklápění (barva sladěna s barvou profilu)
– tenký řetízek ø 3,2 mm pro vytahování, spouštění a naklápění (barva sladěna s barvou profilu)

## Specifikace

| | Horní profil | Dolní profil | Lamela | | | Boční vedení | Montáž | Brzda |
|---|---|---|---|---|---|---|---|---|
| | | | provedení | šíře (mm) | tloušťka | | | |
| **Obchodní název** | IS 08 | IS 16 | celostínící | 25 | 0,21 / 0,18 | silon ø 0,8 mm | do okenního křídla | na objednávku |
| **Rozměr (mm)** | 27 x 48 x 1,2 | 20 x 8 x 0,9 | standardní | 25 | 0,21 / 0,18 | | | |
| **Materiál** | Al | Al | standardní | 16 | 0,21 | | | |
| **Barva** | Standardní:<br>RAL 8014 hnědá<br>RAL 9010 bílá<br><br>Příplatková:<br>RAL 1002 pinie<br>RAL 1015 slonová kost<br>RAL 8004 kaštan<br>RAL 9006 stříbrná | | dle aktuálního vzorníku | | | silon – čirá | | |

Plastové komponenty v barvě profilu.
Žebříček barevně sladěný s barvou lamely, šňůrka 1,4 mm pouze bílá a hnědá.

## Standardní rozměry

| min. šířka (mm) | max. šířka (mm) | max. výška (mm) | max. garantovaná plocha |
|---|---|---|---|
| 300 | 2000 | 2200 | 2,5 m² |

Atypická provedení vyrábíme.

# Isotra System Classic

Návod na montáž

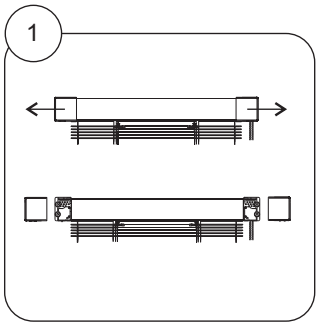


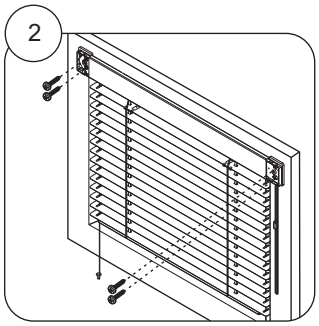


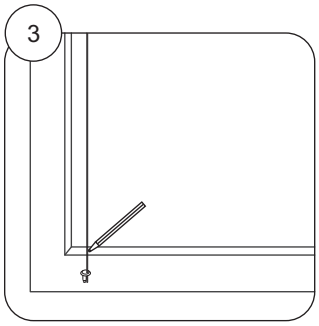


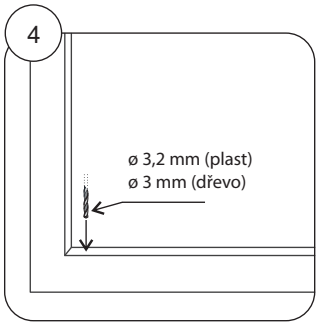


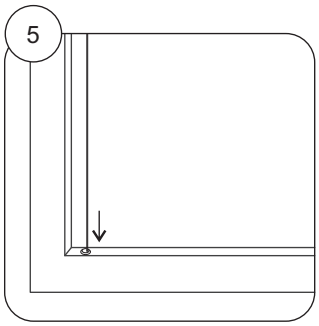


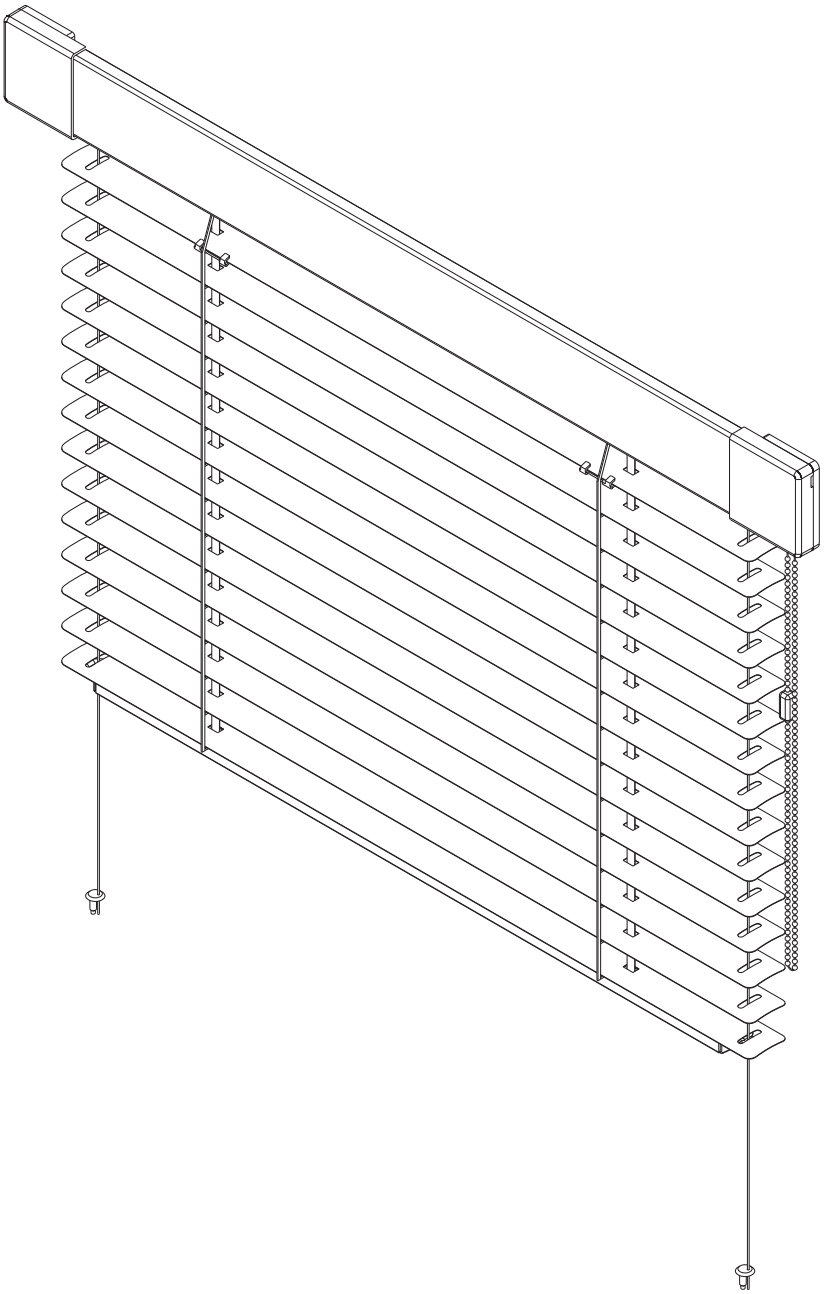

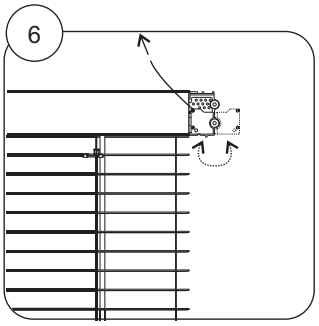


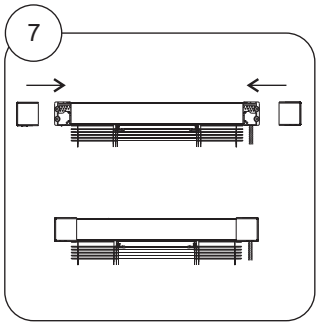


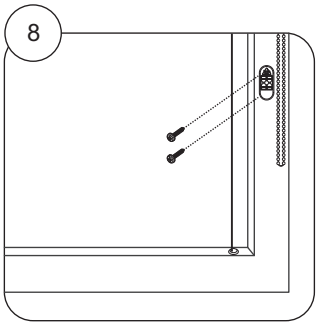

# Isolite

HORNÍ PROFIL

DOLNÍ PROFIL

- Profily z extrudovaného hliníku
- Atypické provedení pro šikmá a lomená okna
- Barevné provedení profilu dle vzorníku RAL nebo potažení renolitem
- Možnost elektrického ovládání
- Planetová převodovka pro snazší ovládání nadrozměrných žaluzií

ISOTRA *Quality*

# Isolite

## Základní specifikace produktu

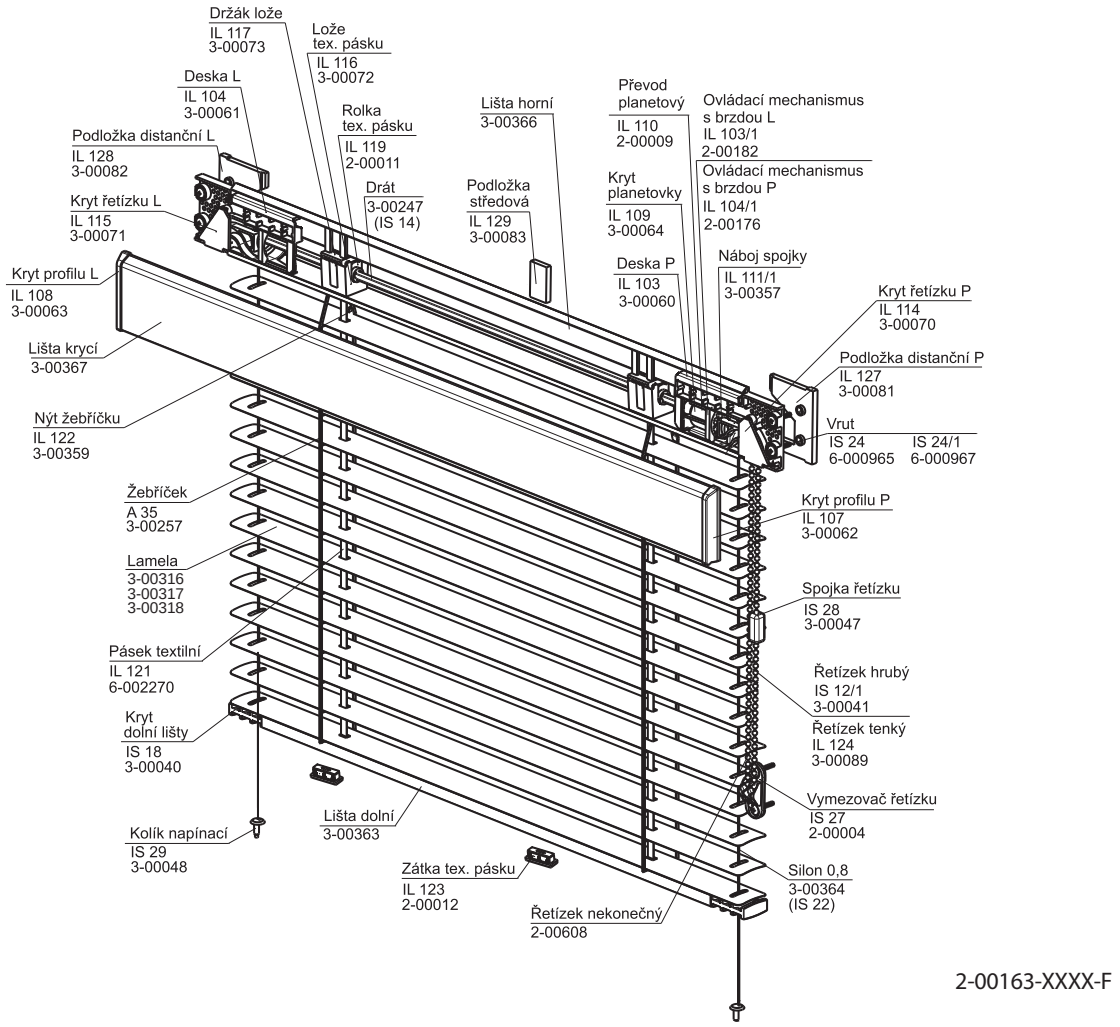


**Ovládání**

Řetízek – hrubý řetízek ø 4,5 mm pro vytahování, spouštění a naklápění (barva sladěna s barvou profilu)
– tenký řetízek ø 3,2 mm pro vytahování, spouštění a naklápění (barva sladěna s barvou profilu)

Elektromotor – vypínač pro vytahování, spouštění a naklápění (barva bílá)
– dálkový ovladač pro vytahování, spouštění a naklápění (barva bílá, stříbrná, černá, modro–bílá)

## Specifikace

| | Horní profil | | Dolní profil | Lamela | | | Boční vedení | Montáž | Brzda |
|---|---|---|---|---|---|---|---|---|---|
| | | | | provedení | šíře (mm) | tloušťka | | | |
| **Obchodní název** | IL 101 | IL 102 | IS 16 | celostínící | 25 | 0,21 / 0,18 | silon ø 0,8 mm | do okenního křídla | na objednávku |
| **Rozměr (mm)** | 27 x 47 x 0,9 | 9 x 48 x 0,9 | 20 x 8 x 0,9 | standardní | 25 | 0,21 / 0,18 | | | |
| **Materiál** | Al | Al | Al | standardní | 16 | 0,21 | | | |
| **Barva** | Standardní:<br>RAL 8014 hnědá<br>RAL 9010 bílá<br><br>Příplatková:<br>RAL 1002 pinie<br>RAL 1015 slonová kost<br>RAL 8004 kaštan<br>RAL 9006 stříbrná<br>Renolit 1192 oregon<br>Renolit 2052 dub tmavý<br>Renolit 2065 mahagon<br>Renolit 2097 mahagon<br>Renolit 2178 dub zlatý<br>Renolit 2179 ořech<br>Renolit 3042 sorrento balsamico<br>Renolit 3043 cherry amaretto<br>Renolit 3069 borovice<br>Renolit 3152 douglasie<br>Renolit 3211 irský dub<br>Renolit 3214 třešeň<br>Renolit 4240 winchester XA | | | dle aktuálního vzorníku | | | silon – čirá | | |

Plastové komponenty v barvě profilu.
Žebříček, šňůrky barevně sladěny s barvou lamely.

## Standardní rozměry

| min. šířka (mm) | max. šířka (mm) | max. výška (mm) | max. garantovaná plocha |
|---|---|---|---|
| 300 (řetízek) | 2000 | 2200 | 4,4 m² |
| 400 (motor) | 2000 | 2200 | 4,4 m² |

Atypická provedení vyrábíme pouze pro ovládání s řetízkem.

# Isolite

Návod na montáž

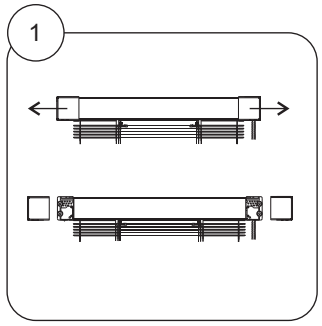


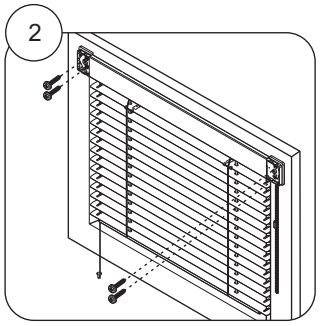


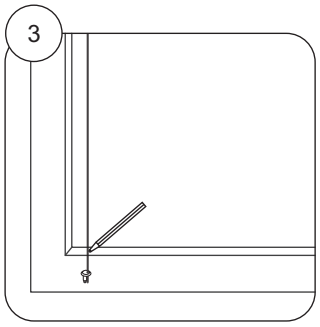


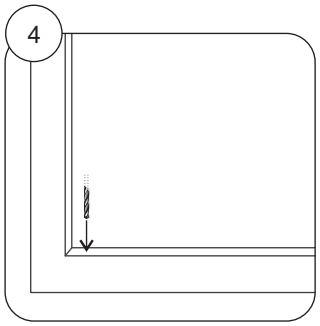


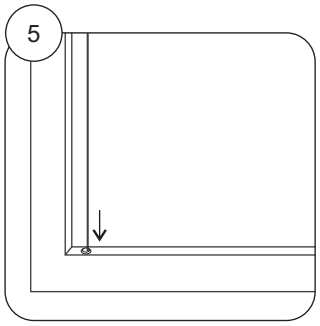


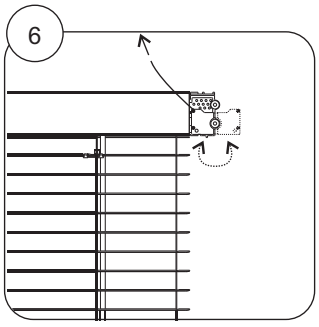


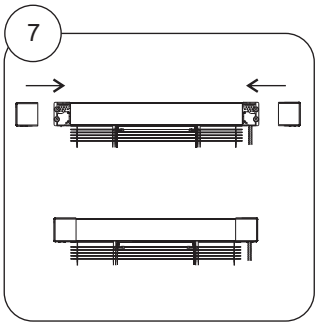


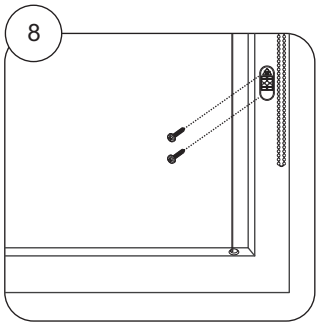

# Isolite Plus

HORNÍ PROFIL

DOLNÍ PROFIL

- Elegantní design
- Profily z extrudovaného hliníku
- Barevné provedení profilu dle vzorníku RAL nebo potažení renolitem
- Možnost elektrického ovládání
- Planetová převodovka pro snazší ovládání nadrozměrných žaluzií

ISOTRA *Quality*

# Isolite Plus

## Základní specifikace produktu

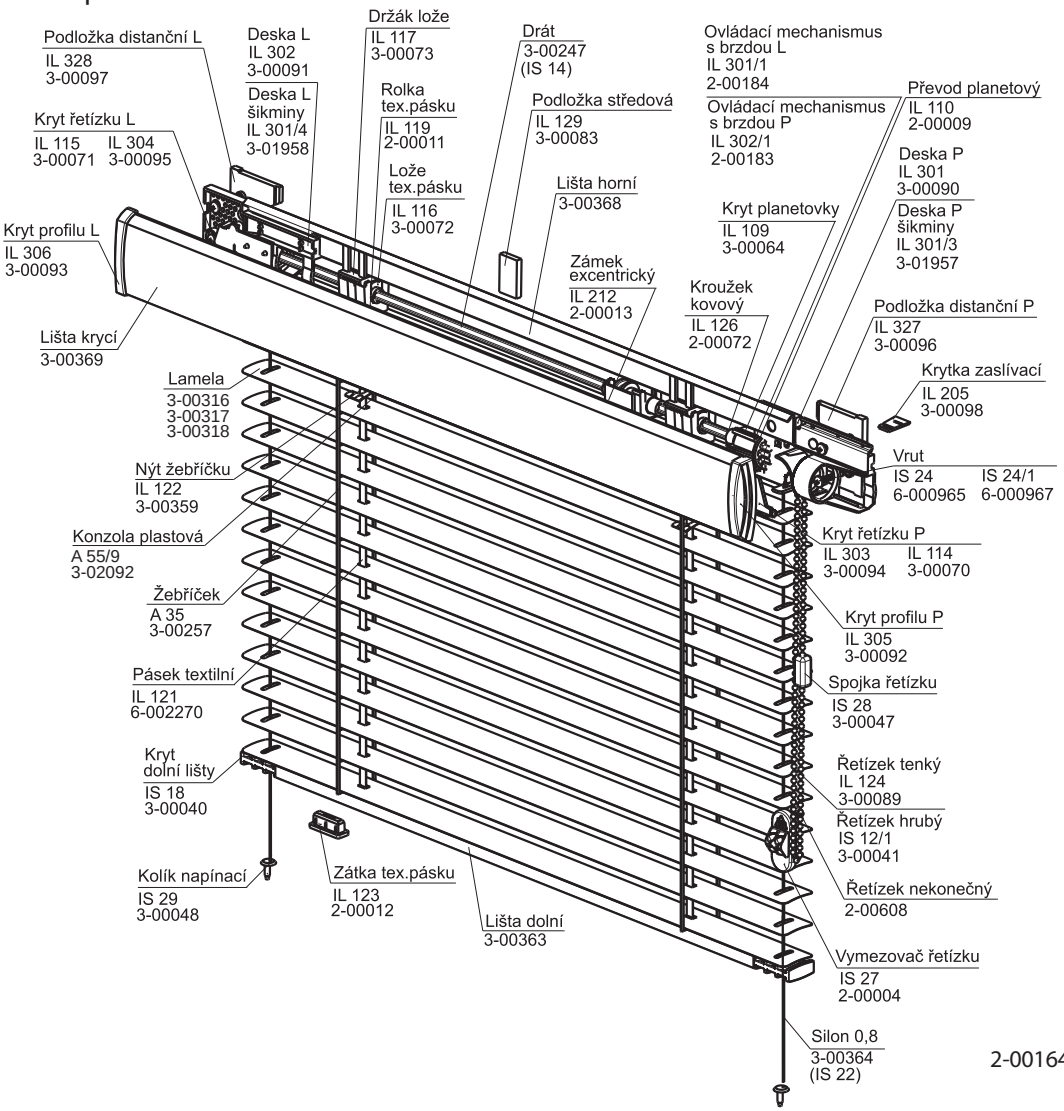


**Ovládání**

Řetízek – tenký řetízek ø 3,2 mm pro vytahování, spouštění a naklápění (barva sladěna s barvou profilu)

Elektromotor – vypínač pro vytahování, spouštění a naklápění (barva bílá)

– dálkový ovladač pro vytahování, spouštění a naklápění (barva bílá, stříbrná, černá, modro–bílá)

## Specifikace

| | Horní profil | | Dolní profil | Lamela | | | Boční vedení | Montáž | Brzda |
|---|---|---|---|---|---|---|---|---|---|
| | | | | provedení | šíře (mm) | tloušťka | | | |
| **Obchodní název** | IL 101 | IL 102 | IS 16 | celostínící | 25 | 0,21 / 0,18 | silon ø 0,8 mm | do okenního křídla | na objednávku |
| **Rozměr (mm)** | 27 x 47 x 0,9 | 10 x 49 x 0,9 | 20 x 8 x 0,9 | standardní | 25 | 0,21 / 0,18 | | | |
| **Materiál** | Al | Al | Al | standardní | 16 | 0,21 | | | |
| | | | | | | | | | |
| **Barva** | Standardní:<br>RAL 8014 hnědá<br>RAL 9010 bílá<br><br>Příplatková:<br>RAL 1002 pinie<br>RAL 1015 slonová kost<br>RAL 8004 kaštan<br>RAL 9006 stříbrná<br>Renolit 1192 oregon<br>Renolit 2052 dub tmavý<br>Renolit 2065 mahagon<br>Renolit 2097 mahagon<br>Renolit 2178 dub zlatý<br>Renolit 2179 ořech<br>Renolit 3042 sorrento balsamico<br>Renolit 3043 cherry amaretto<br>Renolit 3069 borovice<br>Renolit 3152 douglasie<br>Renolit 3211 irský dub<br>Renolit 3214 třešeň<br>Renolit 4240 winchester XA | | | dle aktuálního vzorníku | | | silon – čirá | | |

Plastové komponenty v barvě profilu.
Žebříček, šňůrky barevně sladěny s barvou lamely.

## Standardní rozměry

| min. šířka (mm) | max. šířka (mm) | max. výška (mm) | max. garantovaná plocha |
|---|---|---|---|
| 300 (řetízek) | 2000 | 2200 | 4,4 m² |
| 400 (motor) | 2000 | 2200 | 4,4 m² |

Atypická provedení vyrábíme pouze pro provedení s řetízkem.

## Isolite Plus

Návod na montáž

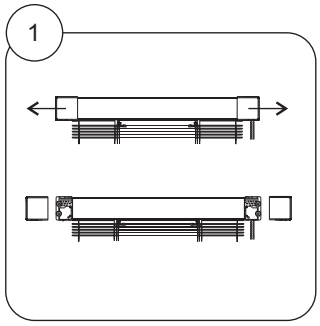


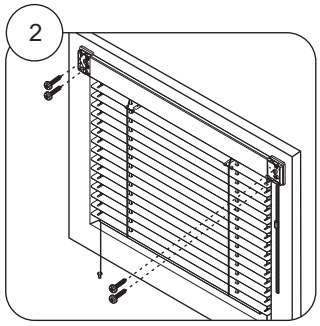


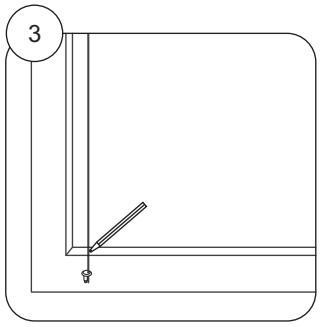


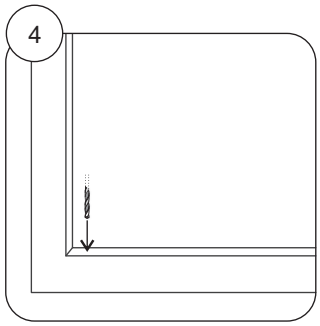


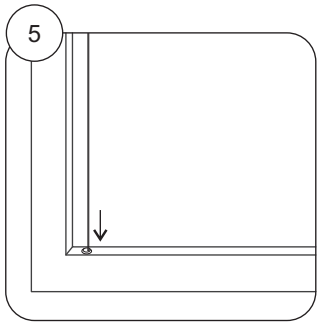


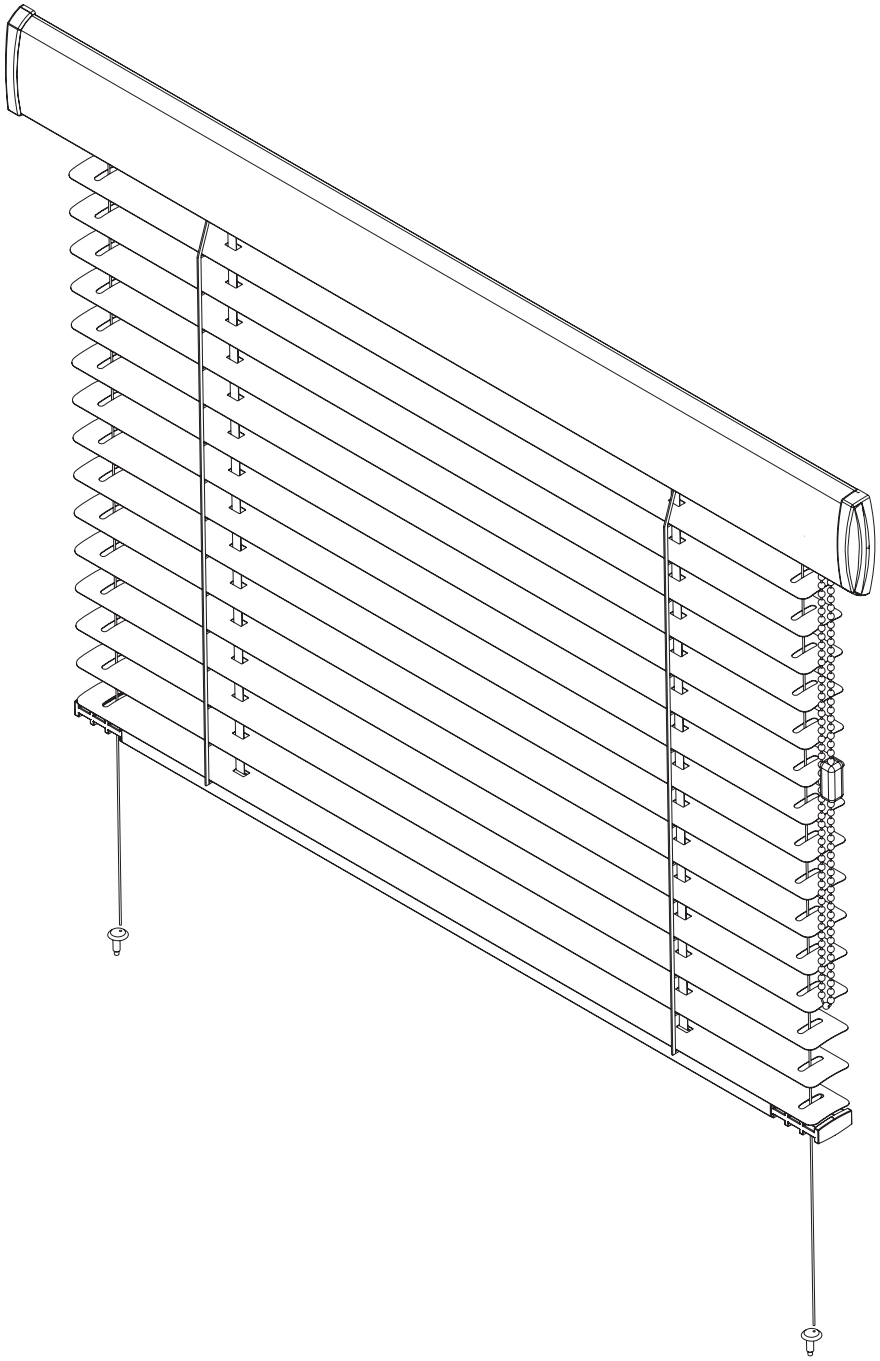

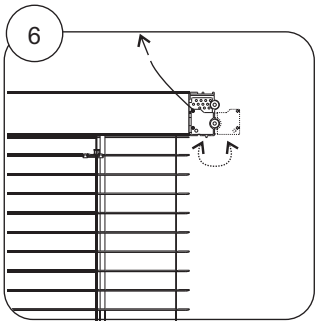


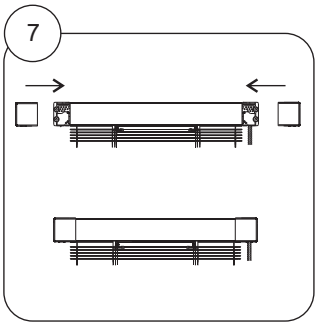


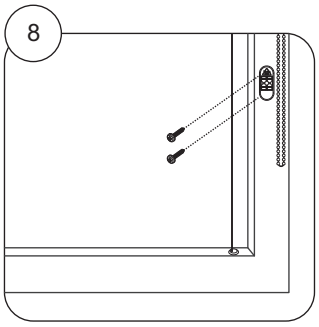

# Neoisolite

HORNÍ PROFIL

DOLNÍ PROFIL

- Montáž pomocí rohových úchytů
- Možnost odklopení žaluzie za účelem pohodlného umytí okna
- Profily z extrudovaného hliníku
- Barevné provedení profilu dle vzorníku RAL nebo potažení renolitem

ISOTRA *Quality*

# Neoisolite

## Základní specifikace produktu

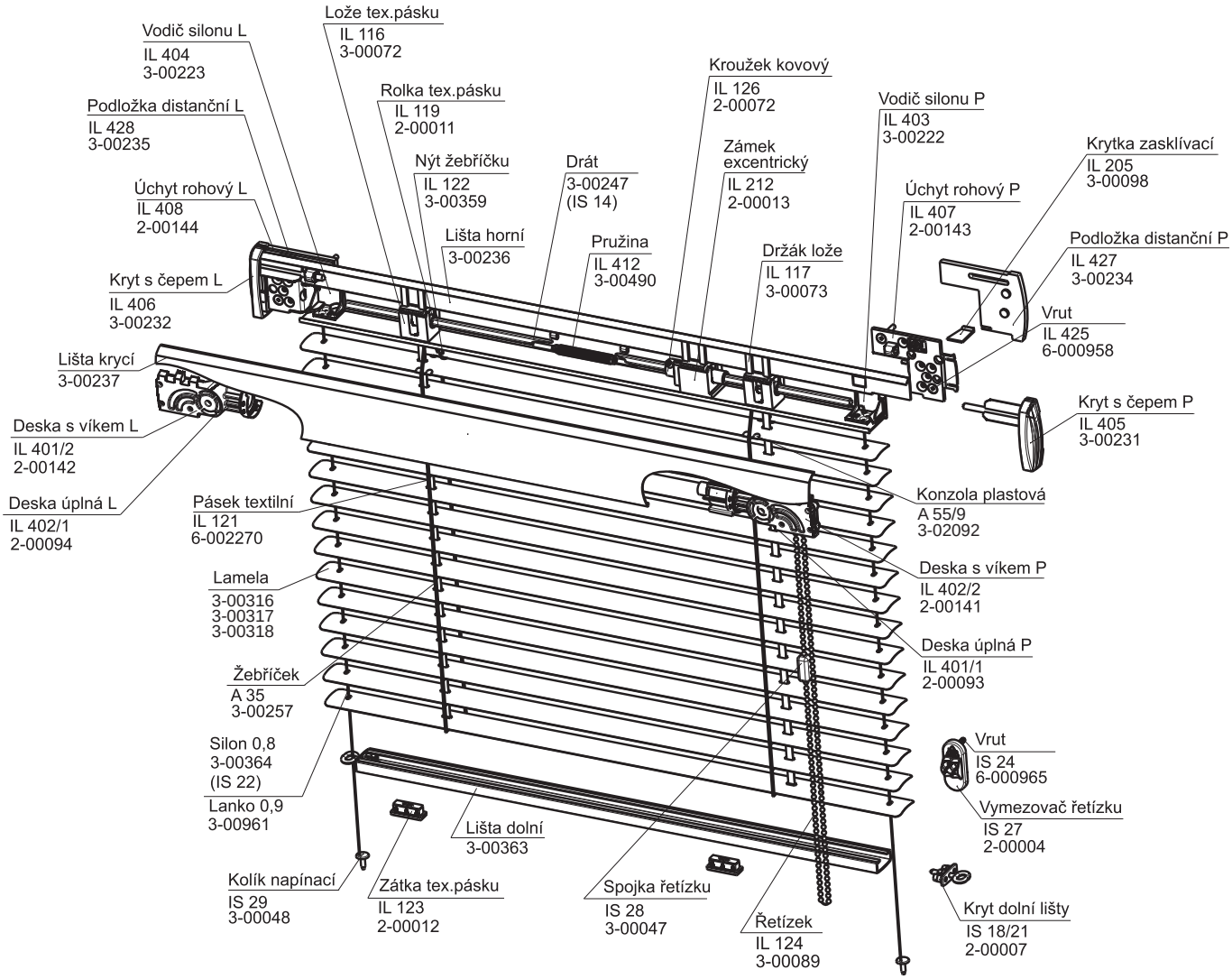


**Ovládání**

Řetízek – tenký řetízek ø 3,2 mm pro vytahování, spouštění a naklápění (barva sladěna s barvou profilu)

## Specifikace

| | Horní profil | | Dolní profil | Lamela | | | Boční vedení | Montáž | Brzda |
|---|---|---|---|---|---|---|---|---|---|
| | | | | provedení | šíře (mm) | tloušťka | | | |
| **Obchodní název**<br>**Rozměr (mm)**<br>**Materiál** | IL 101<br>27 x 47 x 0,9<br>Al | IL 201<br>10 x 49 x 0,9<br>Al | IS 16<br>20 x 8 x 0,9<br>Al | celostínící<br>standardní<br>standardní | 25<br>25<br>16 | 0,21 / 0,18<br>0,21 / 0,18<br>0,21 | silon ø 0,8 mm | do okenního křídla | ne |
| **Barva** | Standardní:<br>RAL 8014 hnědá<br>RAL 9010 bílá<br><br>Příplatková:<br>RAL 1002 pinie<br>RAL 1015 slonová kost<br>RAL 8004 kaštan<br>RAL 9006 stříbrná<br>Renolit 1192 oregon<br>Renolit 2052 dub tmavý<br>Renolit 2065 mahagon<br>Renolit 2097 mahagon<br>Renolit 2178 dub zlatý<br>Renolit 2179 ořech<br>Renolit 3042 sorrento balsamico<br>Renolit 3043 cherry amaretto<br>Renolit 3069 borovice<br>Renolit 3152 douglasie<br>Renolit 3211 irský dub<br>Renolit 3214 třešeň<br>Renolit 4240 winchester XA | | | dle aktuálního vzorníku | | | silon – čirá | | |

Plastové komponenty v barvě profilu.
Žebříček, šňůrky barevně sladěny s barvou lamely.

## Standardní rozměry

| min. šířka (mm) | max. šířka (mm) | max. výška (mm) | max. garantovaná plocha |
|---|---|---|---|
| 400 | 2000 | 2200 | 2,5 m² |

Atypická provedení nevyrábíme.

# Neoisolite

Návod na montáž

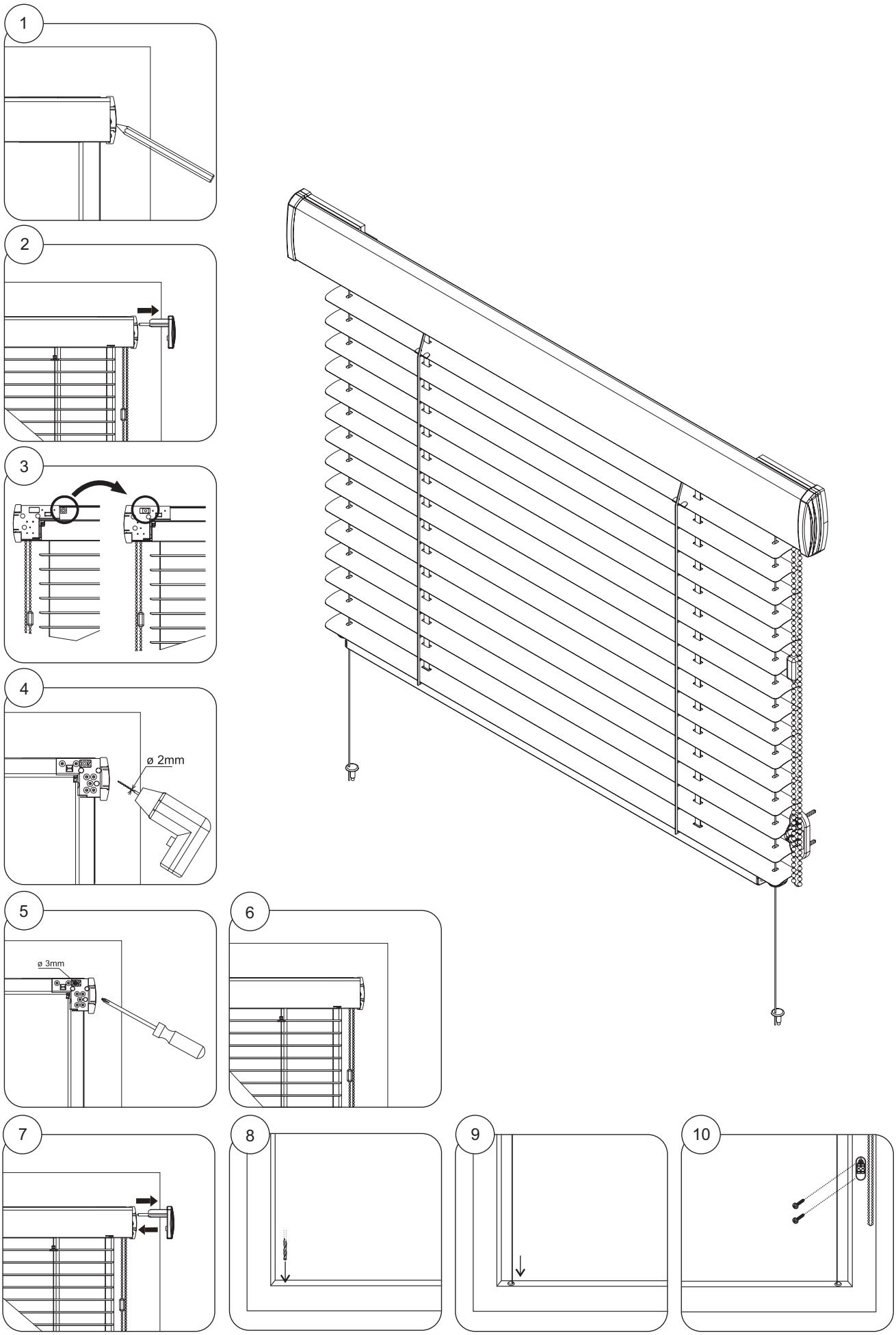

# Cetta 35

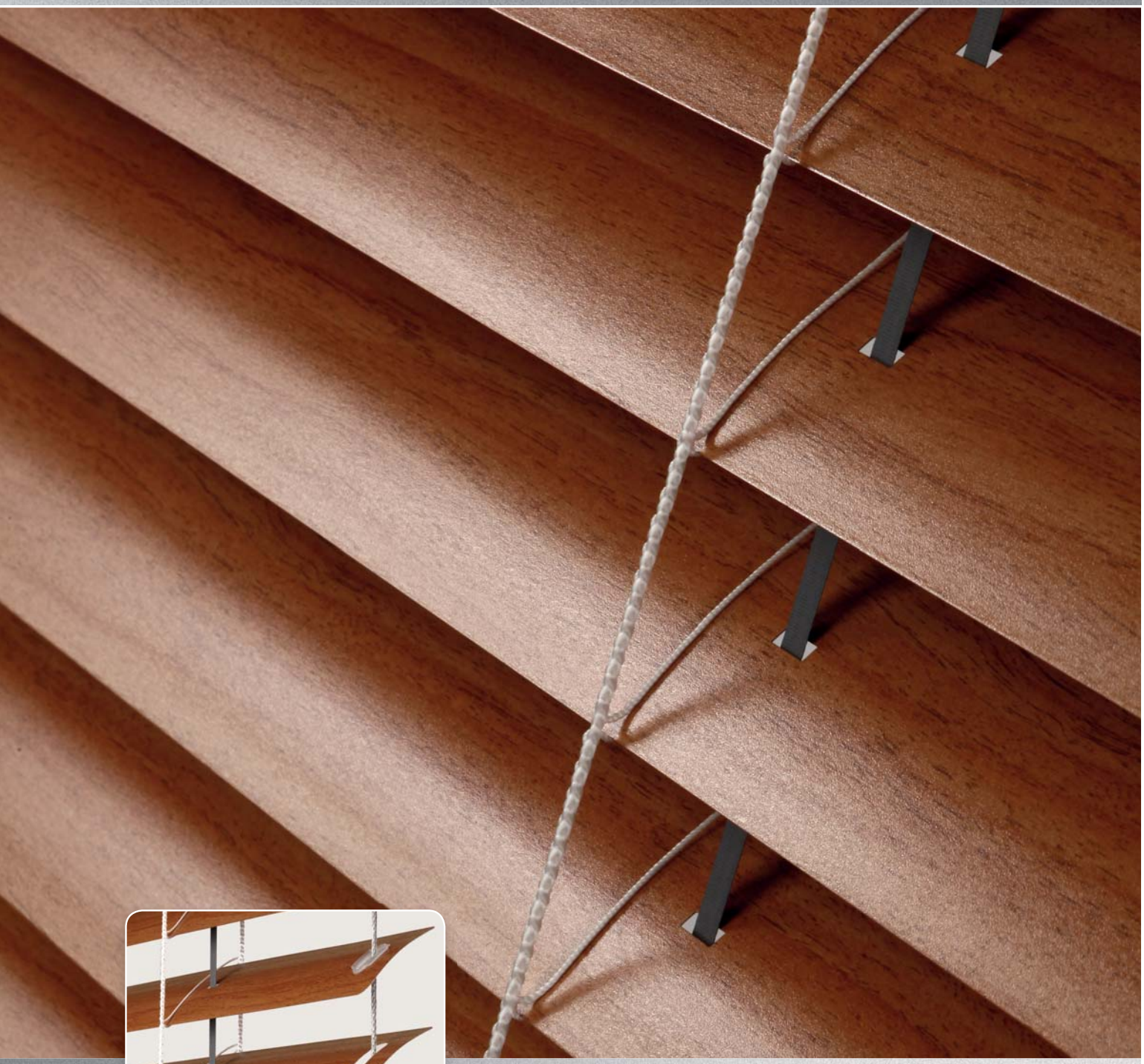

TVAR LAMEL

- Barevné provedení lamel také v imitaci dřeva
- Možnost elektrického ovládání
- Garantovaná plocha až 10 m²

ISOTRA *Quality*

# Cetta 35 - šňůrka

## Základní specifikace produktu

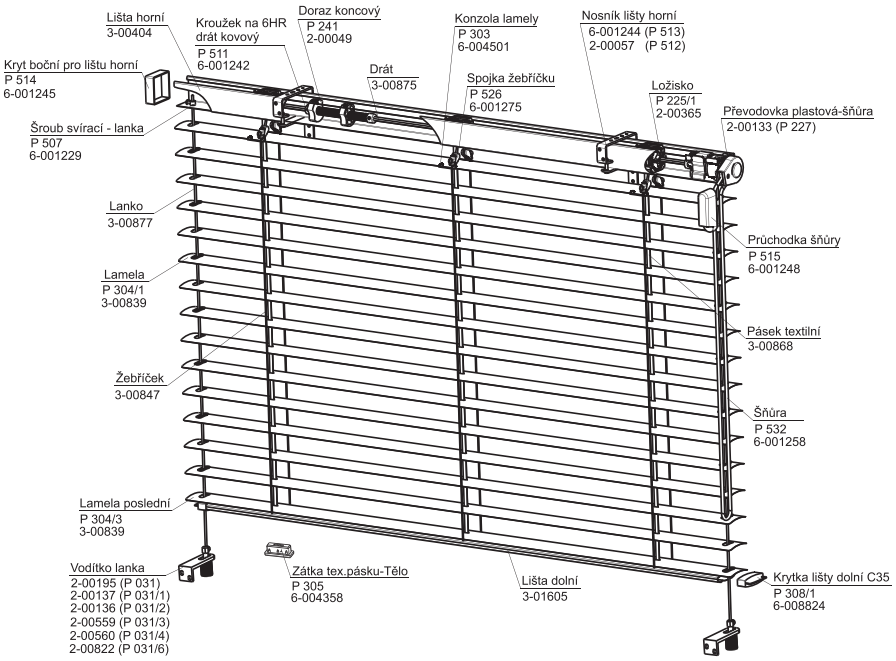


2-00152-XXXX-D

# Cetta 35 - klika

## Základní specifikace produktu

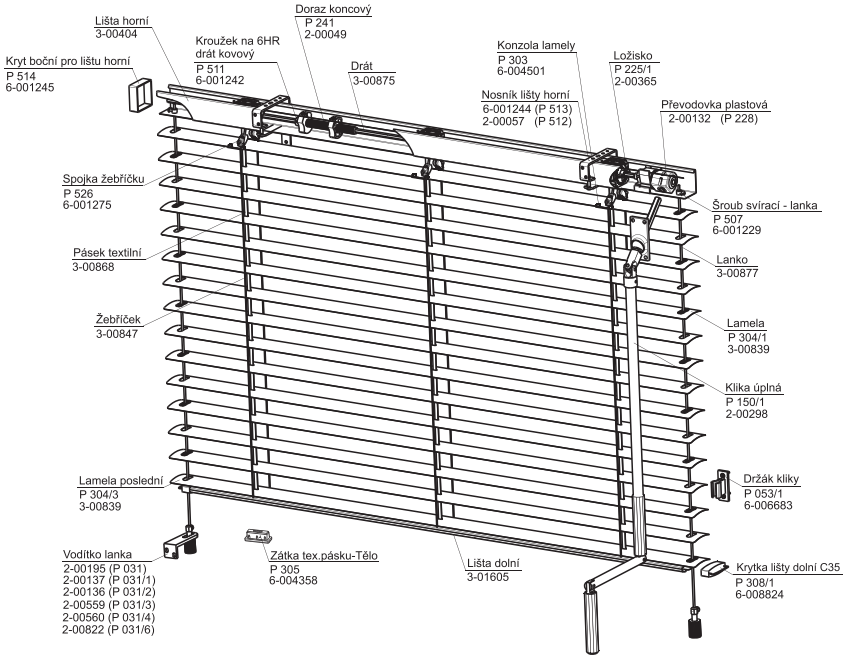


2-00151-XXXX-E

## Specifikace

| | Horní profil | | | Dolní profil | Lamela | Boční vedení | Žebříček | Textilní pásek | Montáž |
|---|---|---|---|---|---|---|---|---|---|
| | šňůra/klika | motor | motor | | | ocelové lanko | | | |
| **Obchodní název**<br>**Rozměr ( mm)**<br>**Materiál** | P 528<br>40 x 40<br>Fe | P 001<br>56 x 58<br>Fe | P 001/2<br>56 x 58<br>Al | P302/1<br>7x12<br>Fe | P 304<br>0,23 x 35<br>Al | P 501<br>ø 2,2<br>Fe/PVC | P 301<br>26 x 38<br>PES | P 531<br>6 x 0,28<br>PES | Varianty montáže v kapitole „Montáž" na str. 56 - 59 |
| **Barva** | Standardní:<br>RAL 9003 bílá<br>RAL 9006 stříbrná<br><br>Ostatní RAL v nástřiku | | | | Dle aktuálního vzorníku ISOTRA a.s. | šedá | bílá, šedá | šedá | |

Atypická provedení nevyrábíme.

## Standardní rozměry

| min. šířka ( mm) | max. šířka ( mm) | max. výška ( mm) | max. garantovaná plocha |
|---|---|---|---|
| 400 | 3150 | 3000 | 6 $m^2$ (ovládání šňůrou) |
| 400 | 3150 | 3000 | 8 $m^2$ (ovládání klikou) |
| 600 | 3150 | 3000 | 10 $m^2$ (ovládání motorem) |

# Cetta 35 - motor

Základní specifikace produktu

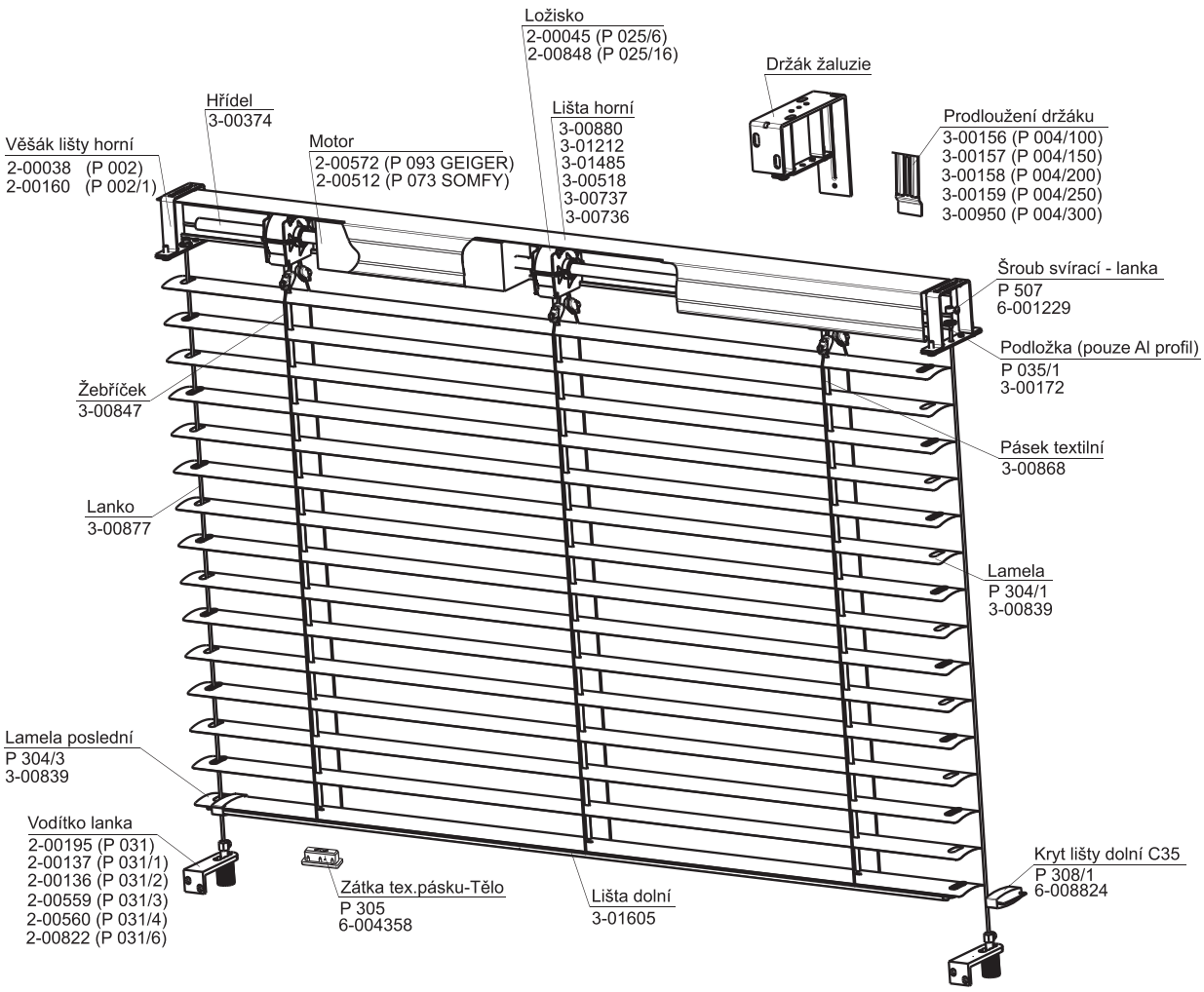


2-00301-XXXX-H

**Ovládání**

Slouží pro vytahování, spouštění žaluzie a nastavování lamel

Šňůrka - z interiéru se na rám okna montuje plastová průchodka šňůry, která chrání šňůru proti otěru. Horní profil je proti požadované délce zkrácen ze strany ovládání o 20 mm z důvodu umístění šňůrové převodovky. (Barva: černo-bílá)

Klika - protažení ovládacího tyčového mechanismu do interiéru se provádí v úhlu mezi 45° a 90° pomocí průchodky a šestihranné tyče. (Barevné provedeni: bílá / šedá)

Motor - možnost ovládání pomocí čidla slunce / vítr, popřípadě dálkovým ovladačem nebo vypínačem. V závislosti na rozměrech žaluzie lze jedním motorem ovládat i více žaluzií současně. Motor je pak umístěn na jedné žaluzii ze skupiny.

## Specifikace

| | Horní profil | | | Dolní profil | Lamela | Boční vedení | Žebříček | Textilní pásek | Montáž |
|---|---|---|---|---|---|---|---|---|---|
| | šňůra/klika | motor | motor | | | ocelové lanko | | | |
| **Obchodní název**<br>**Rozměr ( mm)**<br>**Materiál** | P 528<br>40 x 40<br>Fe | P 001<br>56 x 58<br>Fe | P 001/2<br>56 x 58<br>Al | P 302/1<br>7 x 12<br>Fe | P 304<br>0,23 x 35<br>Al | P 501<br>ø 2,2<br>Fe/PVC | P 301<br>26 x 38<br>PES | P 531<br>6 x 0,28<br>PES | Varianty montáže v kapitole „Montáž" na str. 56 - 59 |
| **Barva** | Standardní:<br>RAL 9003 bílá<br>RAL 9006 stříbrná<br><br>Ostatní RAL v nástřiku | | | | Dle aktuálního vzorníku ISOTRA a.s. | šedá | bílá, šedá | šedá | |

Atypická provedení nevyrábíme.

## Standardní rozměry

| min. šířka ( mm) | max. šířka ( mm) | max. výška ( mm) | max. garantovaná plocha |
|---|---|---|---|
| 400 | 3150 | 3000 | 6 $m^2$ (ovládání šňůrou) |
| 400 | 3150 | 3000 | 8 $m^2$ (ovládání klikou) |
| 600 | 3150 | 3000 | 10 $m^2$ (ovládání motorem) |

# Cetta 35

Návod na montáž

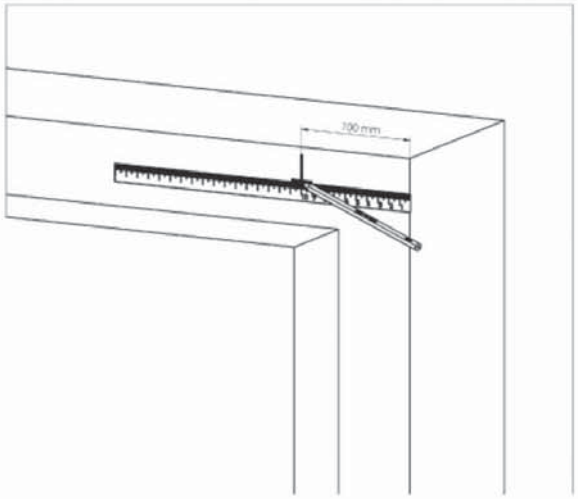


1.

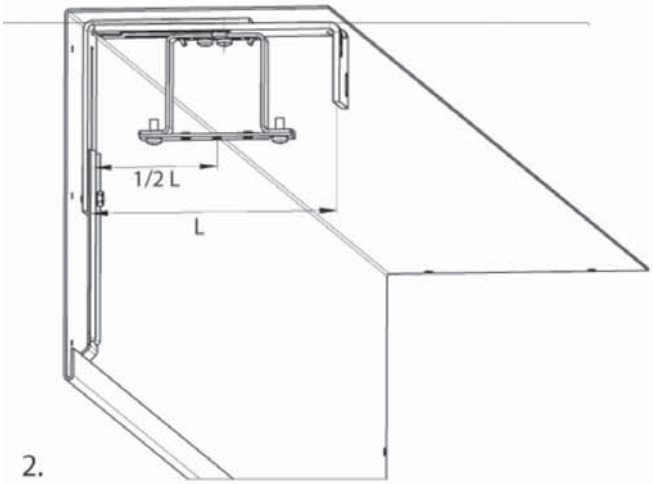


2.

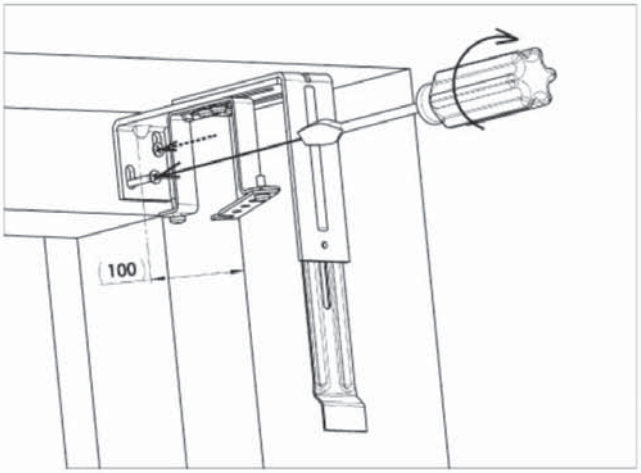


3.

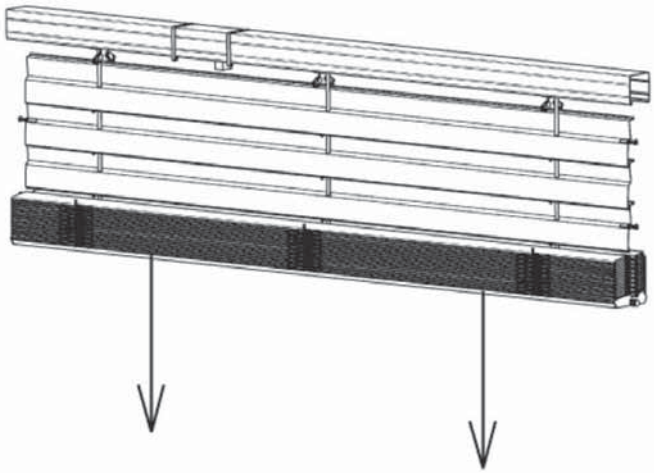

4.

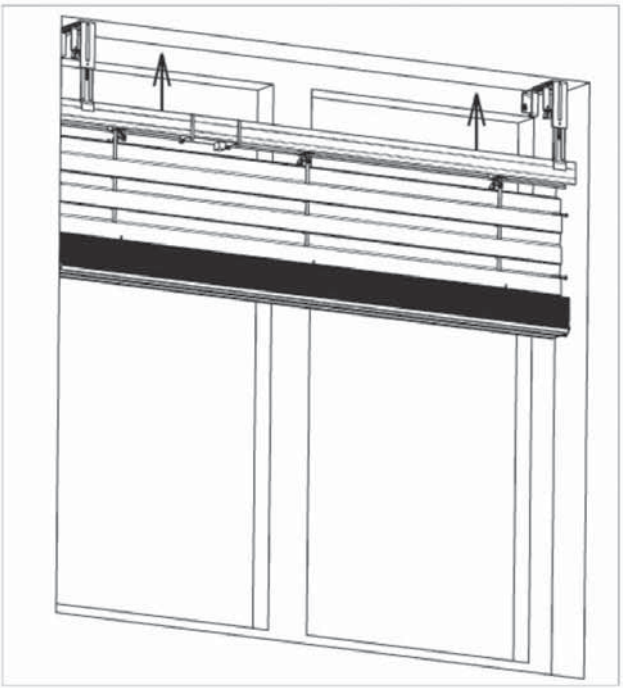

5.

## Cetta 35

Návod na montáž

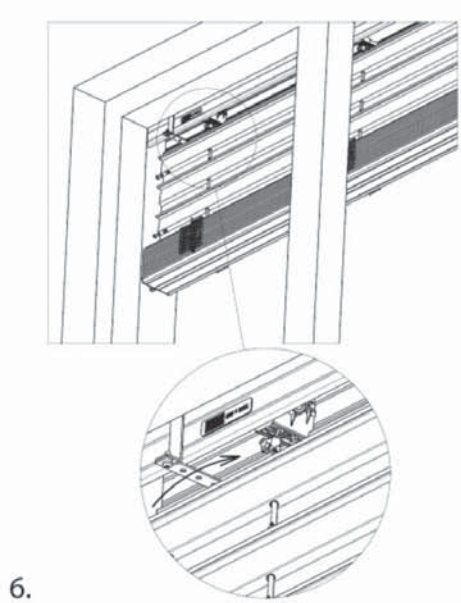

6.

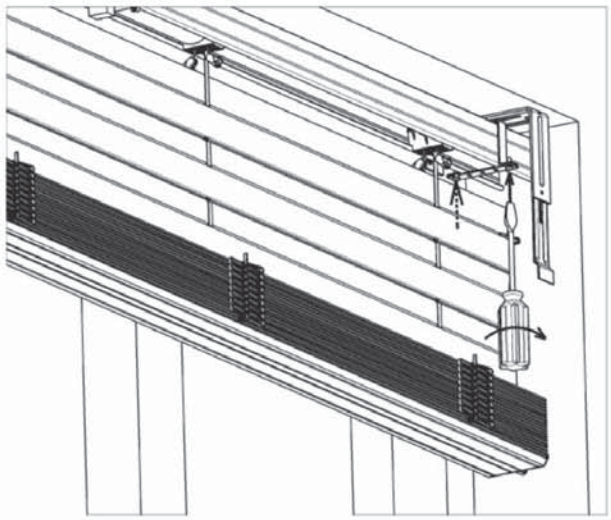

7.

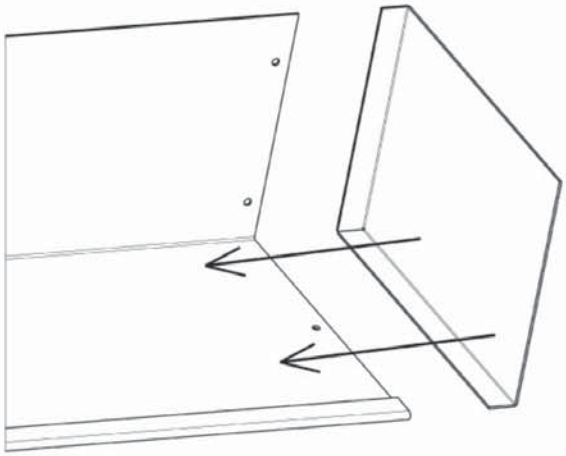

8.

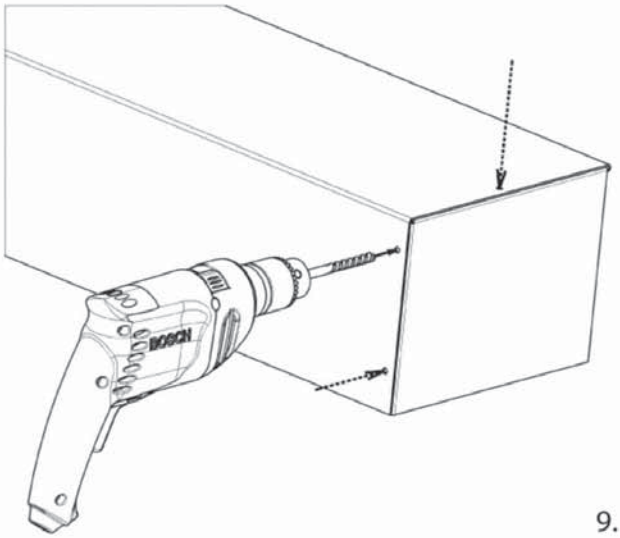


9.

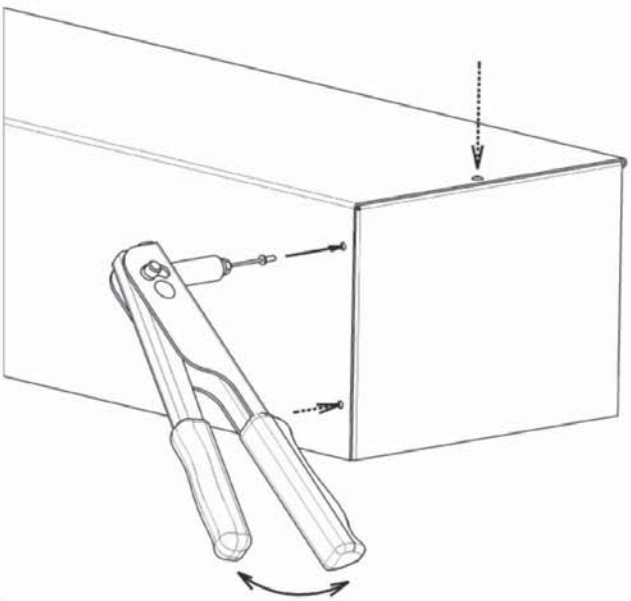

10.

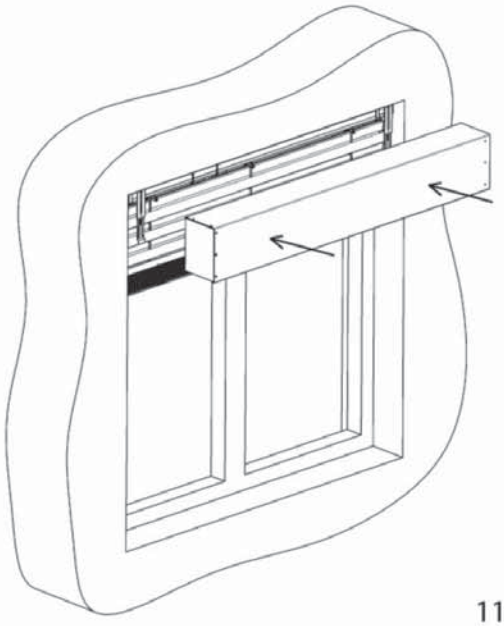

11.

# Cetta 35

Návod na montáž

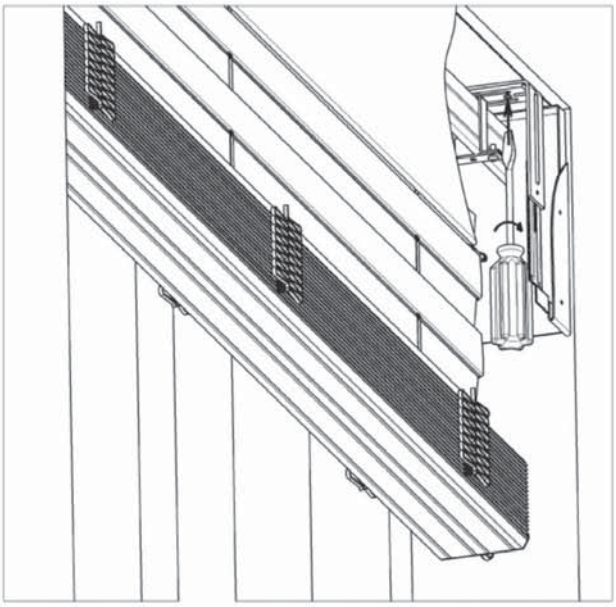

12.

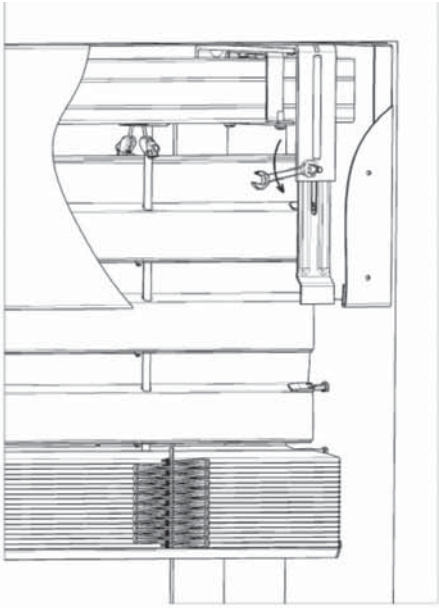

13.

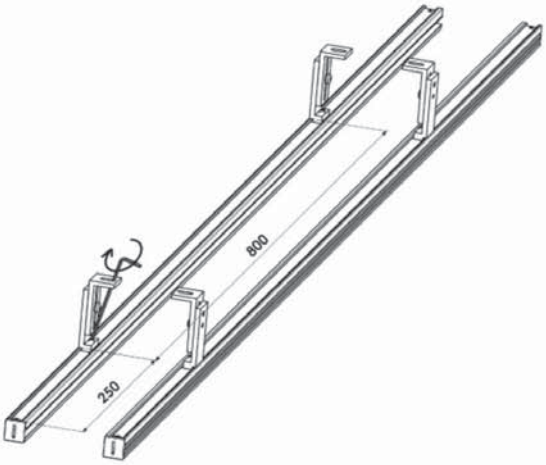


14.

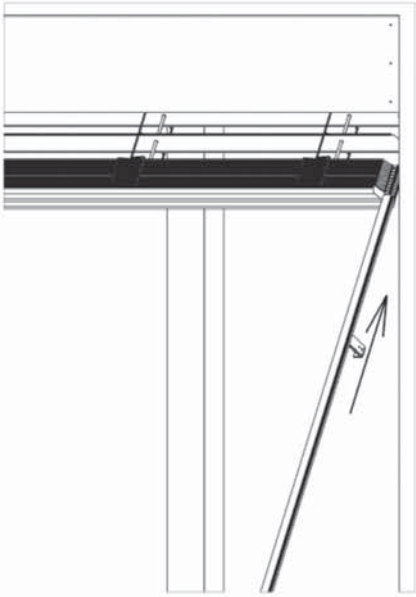

15.

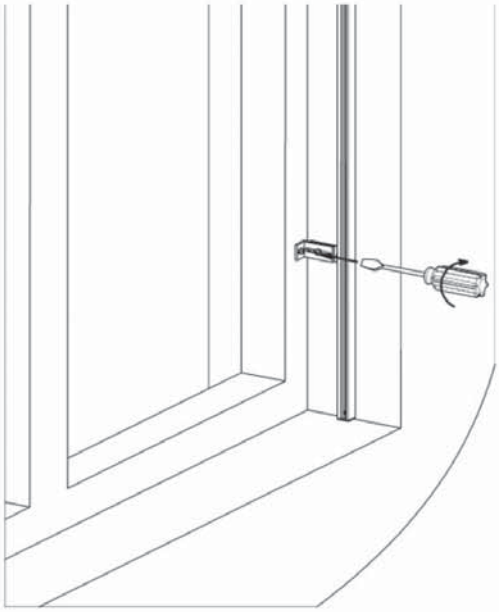

16.

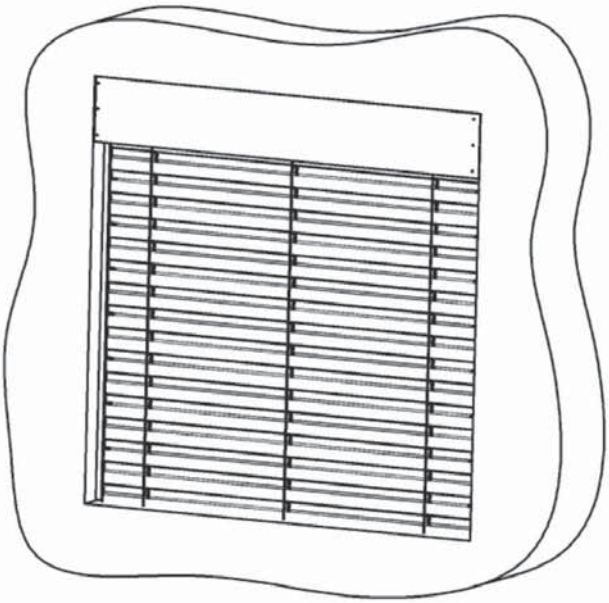

17.

# Cetta 35, 50 - Economy

TVAR LAMEL

- Dvojí šíře lamel: 35 mm a 50 mm
- Jednoduché šňůrkové ovládání s brzdou
- Oboustranné naklápění lamel
- Možnost vedení lankem nebo volně visící žaluzie
- Libovolná regulace intenzity světla
- Snadná montáž do stropu nebo na stěnu

ISOTRA *Quality*

# Cetta 35 - Economy

## Základní specifikace produktu

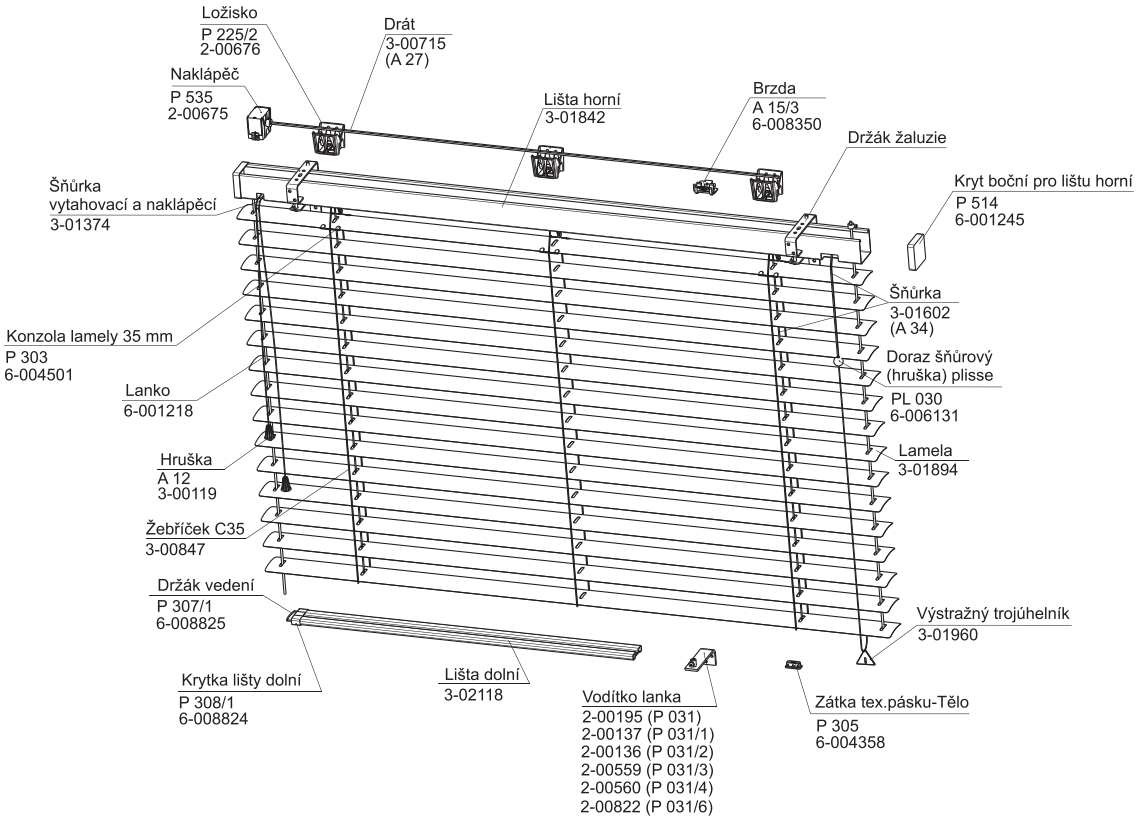


2-00677-XXXX-A

### Ovládání

Manuální – šňůrka spřažená se spodním profilem pro vytahování a spuštění žaluzie;
šňůrka s naklápěčem pro naklápění lamel.

Pro vytažení nebo spuštění je nejprve potřeba uvolnit brzdu tahem za šňůru úhlopříčně do středu žaluzie. Uvolněním šňůry provedete spuštění žaluzie, zatažením šňůry provedete vytažení žaluzie do požadované polohy. Potažením šňůry od středu a následným uvolněním provedete zafixování (zajištění) brzdy

### Specifikace Cetta 35

| | Horní profil | Dolní profil | Lamela | Boční vedení | Žebříček | Šňůrka | Montáž |
|---|---|---|---|---|---|---|---|
| | šňůra/klika | | | ocelové lanko | | | |
| **Obchodní název**<br>**Rozměr ( mm)**<br>**Materiál** | P 528<br>40 x 40<br>Fe<br> | P302/1<br>7 x 12<br>Fe<br> | P 304<br>0,23 x 35<br>Al<br> | P 501<br>ø 2,2<br>Fe/PVC | P 301<br>26 x 38<br>PES | A34<br>ø 1,4<br>PES | do stropu, na stěnu |
| **Barva** | Standard:<br>RAL 9003 bílá<br>RAL 9006 stříbrná<br><br>Ostatní RAL v nástřiku | | Dle aktuálního vzorníku ISOTRA a.s. | šedá | bílá, šedá | bílá | |

Plastové krytky pro horní profil jsou v barvě natur (mléčná).
Plastové krytky pro dolní profil jsou pro Cettu 50 v barvě bílé, šedé a pro Cettu 35 v barvě čiré.
Plastové krytky pro dolní profil jsou pro Cettu 35 transparentní a pro Cettu 50 v barvě RAL 9010 (bílá) nebo 9006 (stříbrná).

Atypická provedení nevyrábíme.

### Standardní rozměry

| min. šířka ( mm) | max. šířka ( mm) | max. výška ( mm) | max. garantovaná plocha |
|---|---|---|---|
| 400 | 3150 | 3000 | 6 $m^2$ (ovládání šňůrou) |

# Cetta 50 - Economy

Základní specifikace produktu

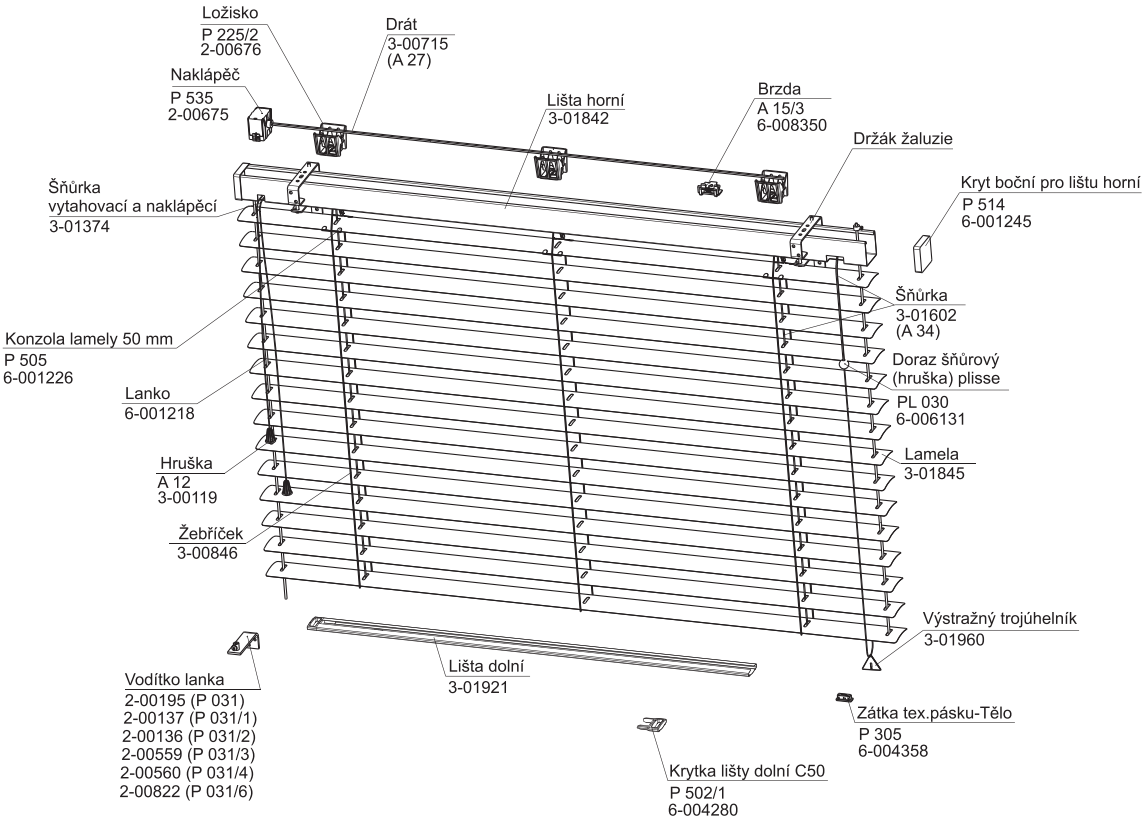


2-00677-XXXX-A

**Ovládání**

Manuální – šňůrka spřažená se spodním profilem pro vytahování a spuštění žaluzie;
šňůrka s naklápěčem pro naklápění lamel.

Pro vytažení nebo spuštění je nejprve potřeba uvolnit brzdu tahem za šňůru úhlopříčně do středu žaluzie. Uvolněním šňůry provedete spuštění žaluzie, zatažením šňůry provedete vytažení žaluzie do požadované polohy. Potažením šňůry od středu a následným uvolněním provedete zafixování (zajištění) brzdy

## Specifikace Cetta 50

| | Horní profil | Dolní profil | Lamela | Boční vedení | Žebříček | Šňůrka | Montáž |
|---|---|---|---|---|---|---|---|
| | šňůra/klika | | | ocelové lanko | | | |
| **Obchodní název**<br>**Rozměr ( mm)**<br>**Materiál** | P 528<br>40 x 40<br>Fe | P 508<br>49 x 12<br>Fe | P 529<br>0,23 x 50<br>Al | P 501<br>ø 2,2<br>Fe/PVC | P 509<br>42 x 54<br>PES | A34<br>ø 1,4<br>PES | do stropu, na stěnu |
| **Barva** | Standard:<br>RAL 9003 bílá<br>RAL 9006 stříbrná<br><br>Ostatní RAL v nástřiku | | Dle aktuálního vzorníku ISOTRA a.s. | šedá | šedá | bílá | |

Plastové krytky pro horní profil jsou v barvě natur (mléčná).
Plastové krytky pro dolní profil jsou pro Cettu 50 v barvě bílé, šedé a pro Cettu 35 v barvě čiré.
Plastové krytky pro dolní profil jsou pro Cettu 35 transparentní a pro Cettu 50 v barvě RAL 9010 (bílá) nebo 9006 (stříbrná).

Atypická provedení nevyrábíme.

## Standardní rozměry

| min. šířka ( mm) | max. šířka ( mm) | max. výška ( mm) | max. garantovaná plocha |
|---|---|---|---|
| 400 | 3150 | 3000 | 6 $m^2$ (ovládání šňůrou) |

# Cetta 35,50 - Economy

Vyměření

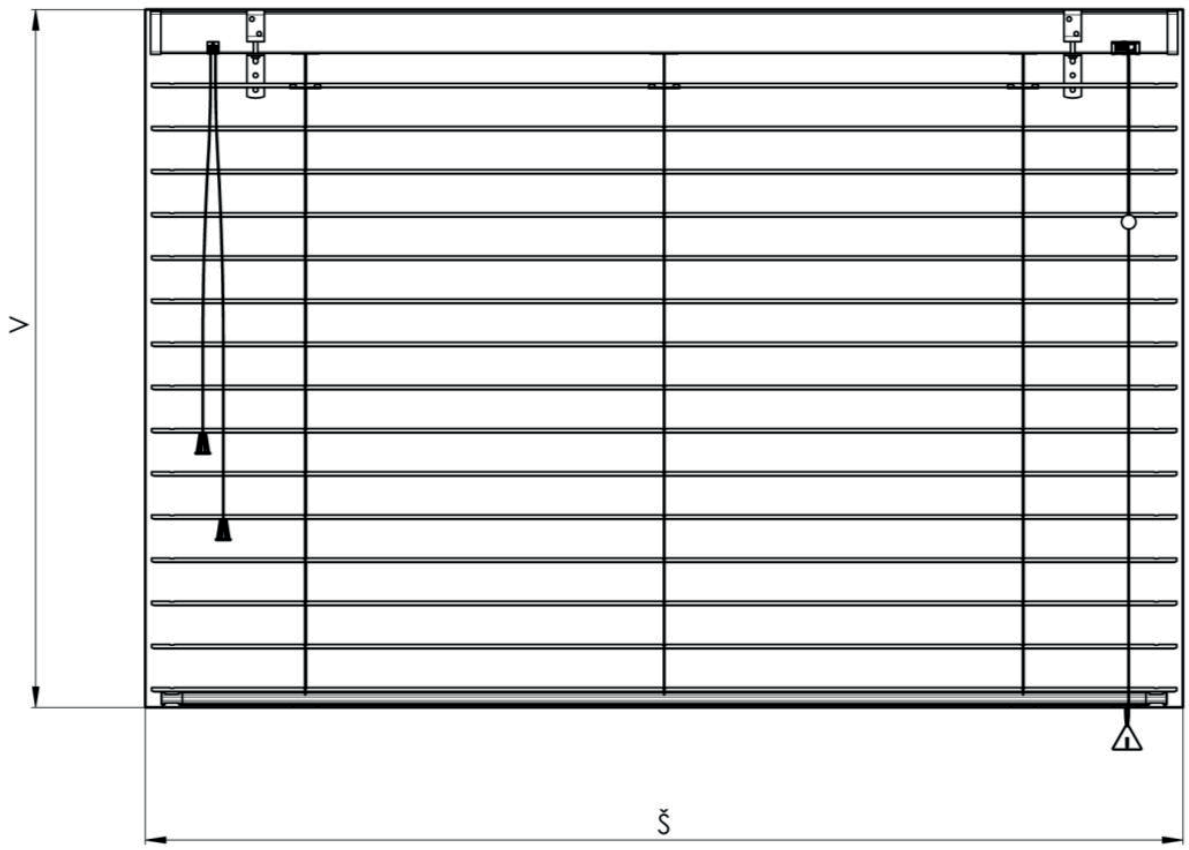


Žaluzie Cetta 35, 50 - Economy je možno umístit jak do otvoru, tak před otvor, s montáží na strop nebo na stěnu.
Šířku a výšku žaluzie měříme tímto způsobem:

**š .... (šířka)**
a) upevnění do otvoru
Měří se skutečná šířka otvoru a to ve třech bodech, do objednávkového formuláře se uvádí rozměr o 5 mm menší, než je skutečná nejmenší naměřená hodnota.

**b) upevnění na otvor**
Do objednávkového formuláře se uvádí zpravidla šířka otvoru, který má žaluzie zastínit.

Šířku žaluzie vyrábíme s přesností na milimetry do šíře 3150 mm.
**Rozměry mimo stanovené limity je nutno konzultovat s výrobcem.**

**v .... (výška)**
měří se celková výška včetně horního profilu a držáku žaluzie.

Výšku žaluzie vyrábíme s přesností na milimetry do výšky 3000 mm.
**Rozměry mimo stanovené limity je rovněž nutno konzultovat s výrobcem.**

**Boční vedení:**
Žaluzie Cetta 35, 50 - Economy se vyrábí jak s bočním vedením (vodící lanko 2,2 mm) tak i bez bočního vedení.

**Délka ovládání:**
Pokud není v objednávce uvedeno jinak, volí standardně se 2/3 z výšky žaluzie (platí pro ovládání šňůru naklápěče).
Délka vytahovací šňůry je stanovena výrobcem (vždy je spřažena se spodním profilem žaluzie)

## Cetta 35,50 - Economy
Montáž

Montáž provádějte výhradně podle tohoto návodu, vyhnete se tak zbytečným montážním chybám, popřípadě dalším nepříjemnostem s nimi souvisejícími.

**Pomůcky k montáži:**
- Svinovací metr
- Vodováha
- Tužka
- Kladívko
- Vrtačka elektrická a vrtáky dle podkladního materiálu
- Akumulátorová vrtačka
- Magnetický nástavec, Bity PZ2, PH2

**Kontrola:**
- před montáží doporučujeme provést kontrolu všech dílů při dodávce zboží, tím předejdeme možným problémům. Případné nedostatky, popř. připomínky týkající se montáže, nebo žaluzie sdělte prosím výrobci.

**Vlastní montáž:**
- Změřit otvor a porovnat s hotovou připravenou žaluzií, zkontrolovat ovládání.
- Rozvrhnout umístění držáků žaluzie tak, aby nezasahovaly do ložisek žaluzie a ovládacích segmentů.
- Vodorovně upevnit držáky.
- Žaluzii zasunout do objímek v držácích a zajistit.
- Spustit žaluzii do spodní polohy.
- Namontovat držáky lanka pokud má žaluzie lamely vedené.
- Zároveň provést kontrolu, zda lanka nesvírají lamely.

# Cetta 35,50 - Economy

Návod na vyměření a montáž

## Montáž - stěna

1) VYMĚŘENÍ

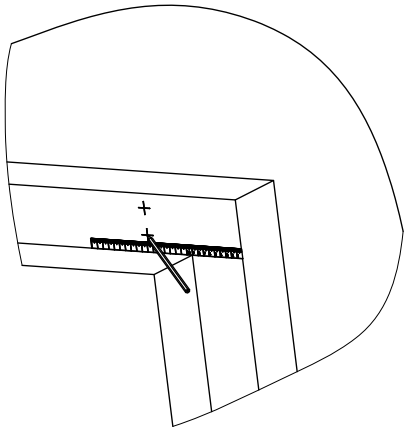

2) ODVRTÁNÍ DĚR PRO DRŽÁKY

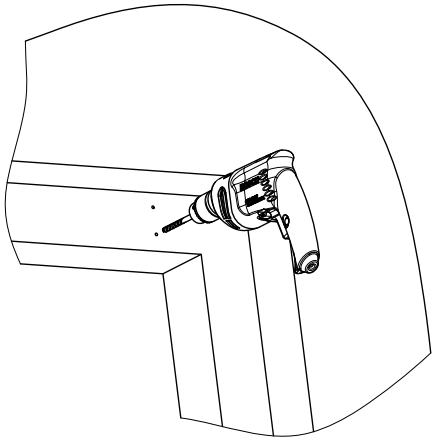

3) NASAZENÍ DRŽÁKŮ

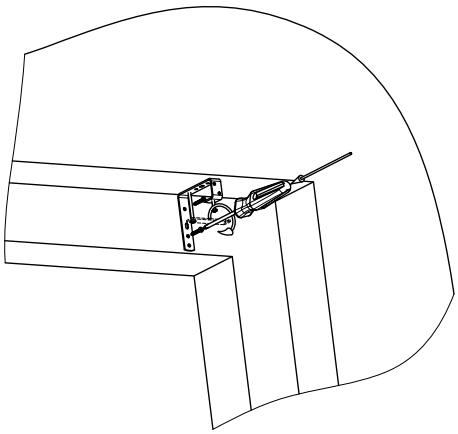

4) ZAVĚŠENÍ ŽALUZIE

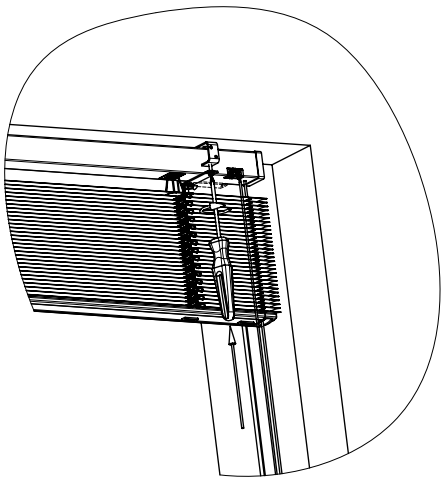

5) SPUŠTĚNÍ ŽALUZIE

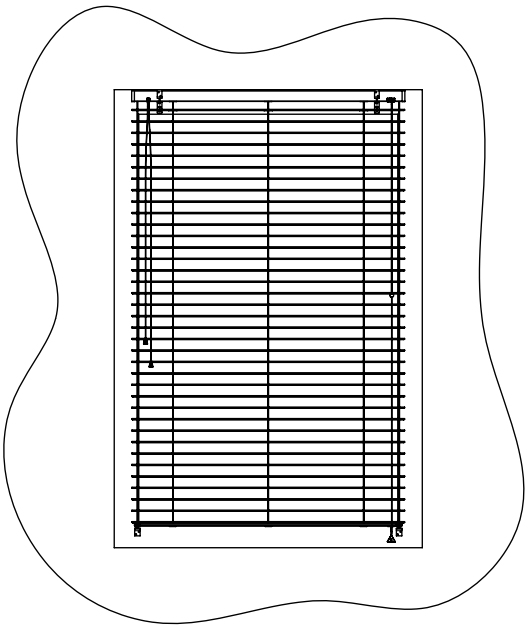

6) MONTÁŽ VEDENÍ

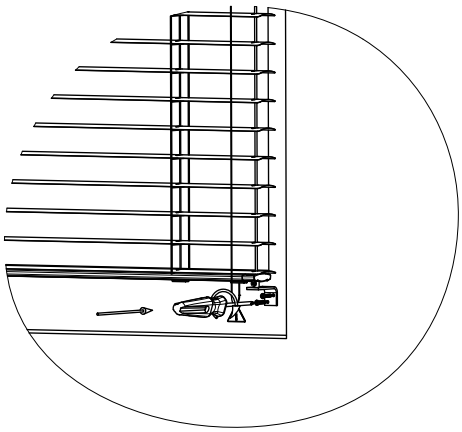

## Cetta 35,50 - Economy

Návod na vyměření a montáž

Montáž - strop

1) VYMĚŘENÍ STROP

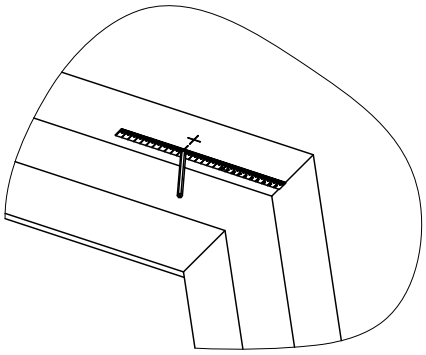

2) VRTÁNÍ STROP

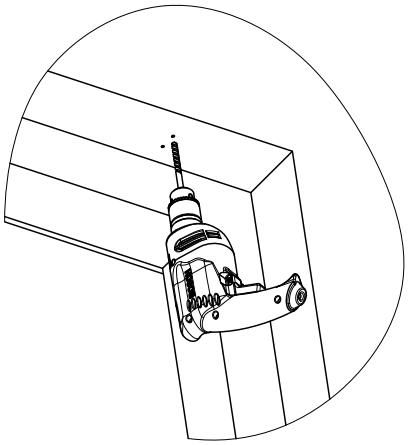

3) NASAZENÍ DRŽÁKŮ STROP

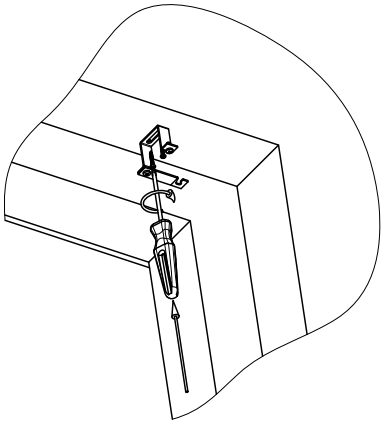

4) ZAVĚŠENÍ STROP

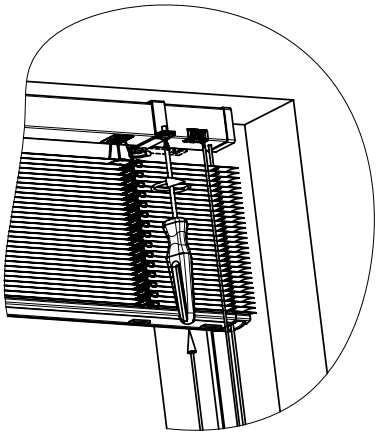

5) SPUŠTĚNÍ ŽALUZIE

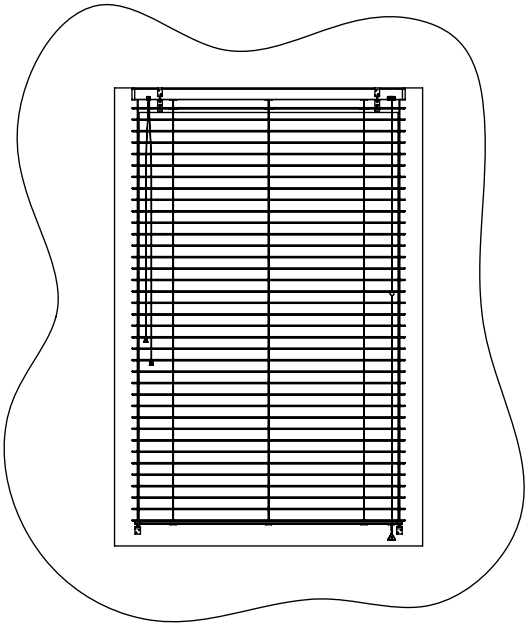

6) MONTÁŽ VEDENÍ

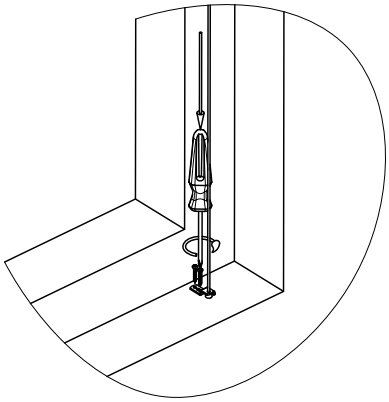

# Isotra Energy

HORNÍ PROFIL

DOLNÍ PROFIL

- Žaluzie využívající k pohonu sluneční energii
- Nulová spotřeba elektrické energie
- Montáž bez stavebních úprav
- Plně automatizované bezdrátové ovládání
- Barevné provedení profilu dle vzorníku RAL

ISOTRA *Quality*

# Isotra Energy

## Základní specifikace produktu

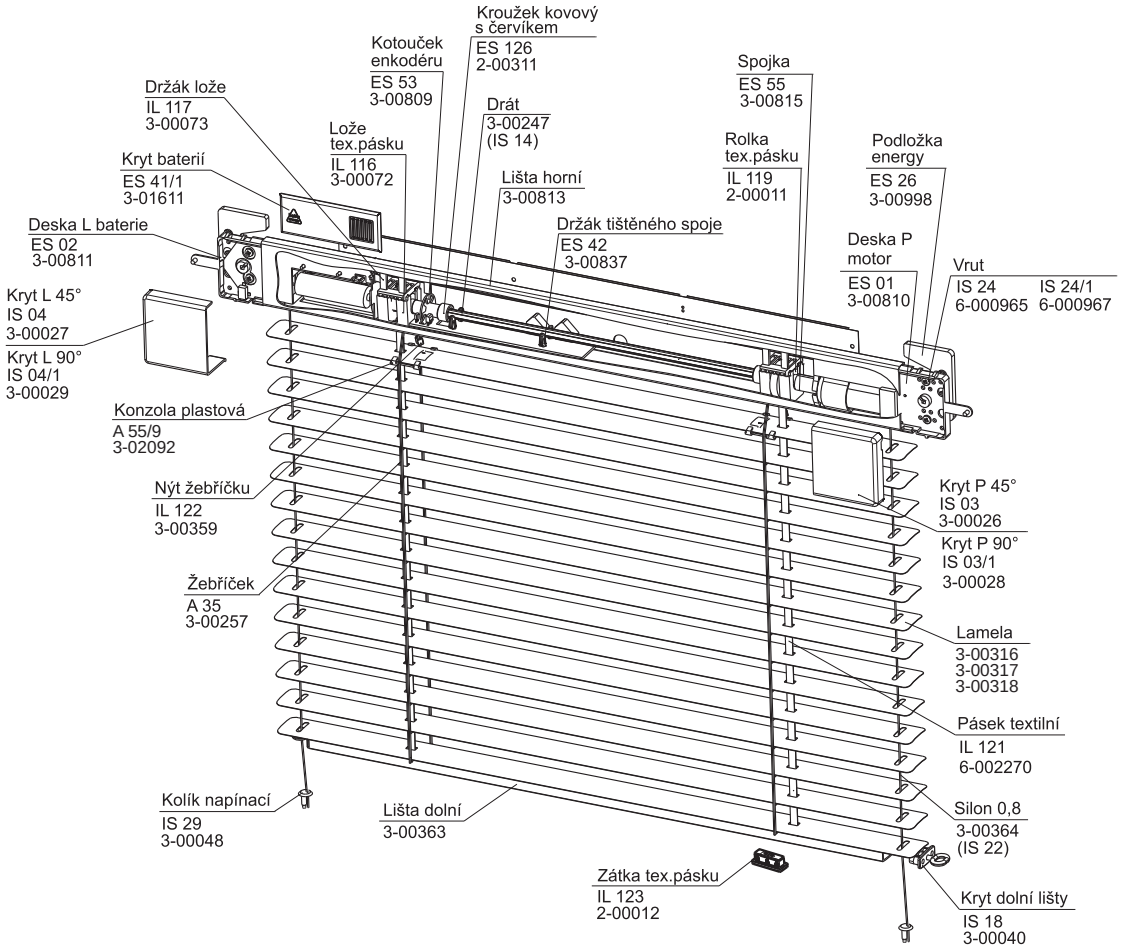


2-00190-XXXX-B

**Ovládání**

Dálkový ovladač
- ovládání jednotlivé žaluzie a jednotlivé skupiny žaluzií nezávisle na sobě nebo současně ze vzdálenosti až 150 m
- lze nastavit až 20 časových spouštěčů pro různé žaluzie či skupiny žaluzií
- napájení: dvě baterie 1,5V

Bezdrátové tlačítko
- manuální ovládání pro naklápění, spouštění a vytažení žaluzie
- nastavení koncových poloh žaluzie
- napájení: lithiová baterie

Venkovní solární regulátor
- ovládání v kombinaci s dálkovým ovladačem pro naklápění lamel jedné žaluzie nebo skupiny žaluzií současně v závislosti na intenzitě slunečního záření
- napájení: sluneční energie

## Specifikace

| | Horní profil | Dolní profil | Lamela | | | Boční vedení | Montáž |
|---|---|---|---|---|---|---|---|
| | | | provedení | šíře (mm) | tloušťka | | |
| **Obchodní název**<br>**Rozměr (mm)**<br>**Materiál** | IS 08<br>27 x 48 x 1,2<br>Al | IS 16<br>20 x 8 x 0,9<br>Al | celostínící<br>standardní<br>standardní | 25<br>25<br>16 | 0,21 / 0,18<br>0,21 / 0,18<br>0,21 | silon Ø 0,8 mm | do okenního křídla |
| **Barva** | Standardní:<br>RAL 1002 pinie<br>RAL 1015 slonová kost<br>RAL 8004 kaštan<br>RAL 8014 hnědá<br>RAL 9006 stříbrná<br>RAL 9010 bílá | | dle aktuálního vzorníku | | | silon - čirá | |

Plastové komponenty v barvě profilu.
Žebříček, šňůrky barevně sladěny s barvou lamely

## Standardní rozměry

| min. šířka (mm) | max. šířka (mm) | max. výška (mm) | max. možná plocha |
|---|---|---|---|
| 400 | 2000 | 2200 | 2,5 m² |

Atypická provedení nevyrábíme.

# Isotra Energy

Návod na montáž

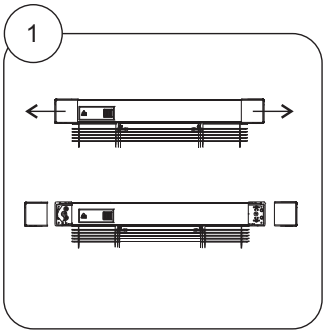


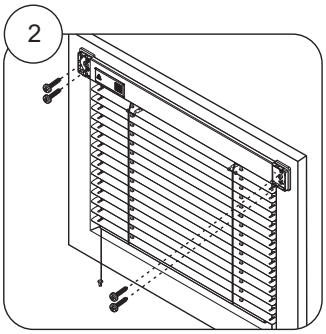


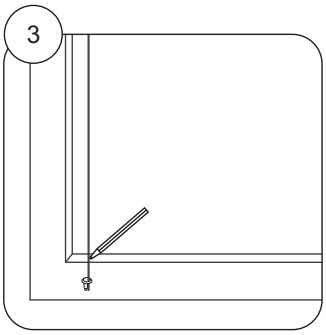


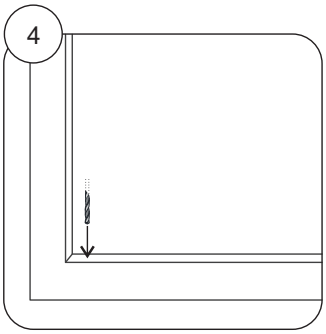


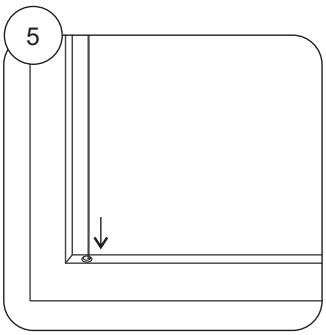


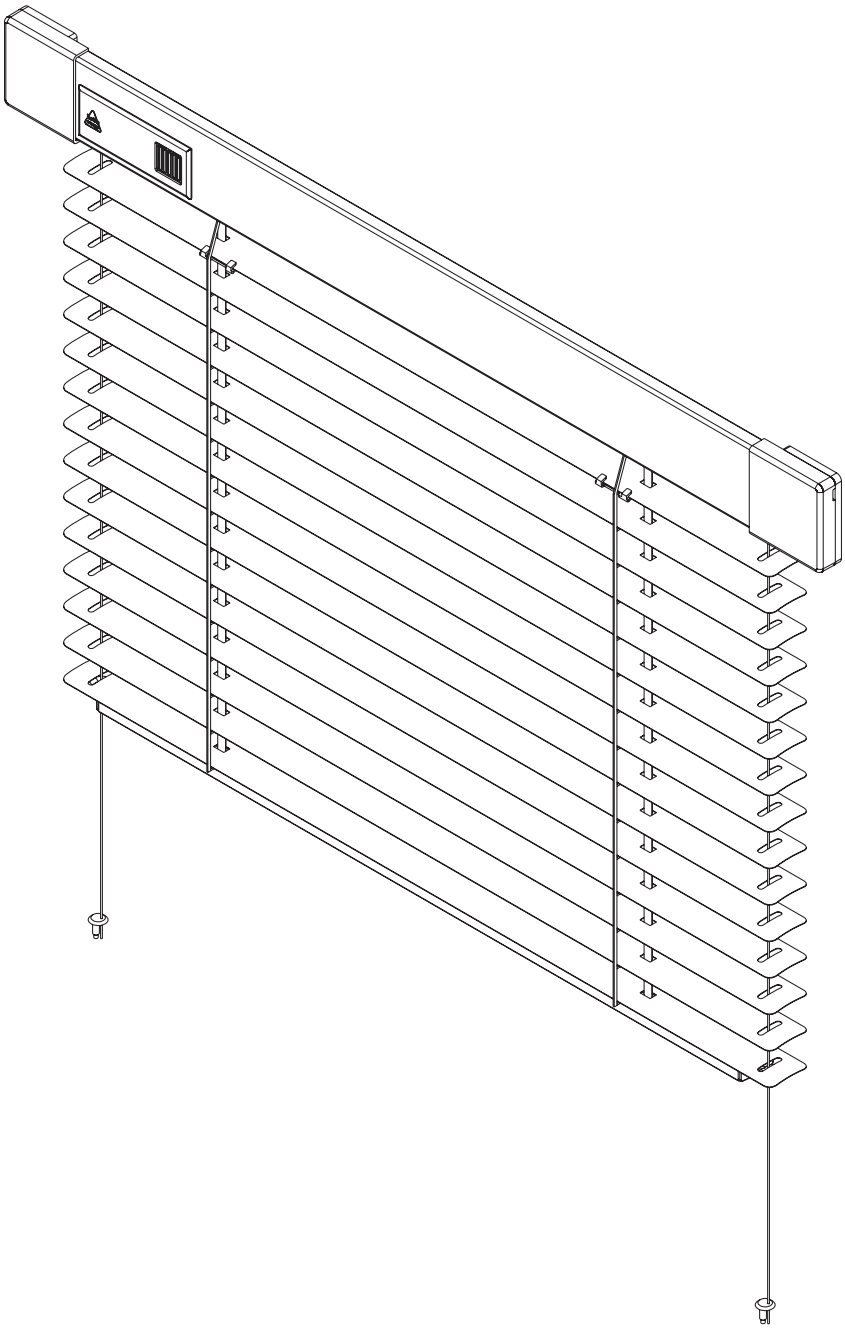

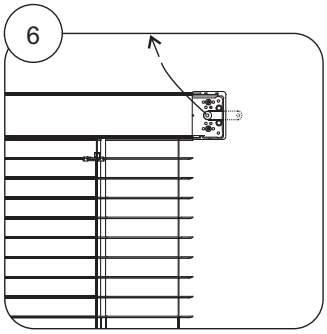


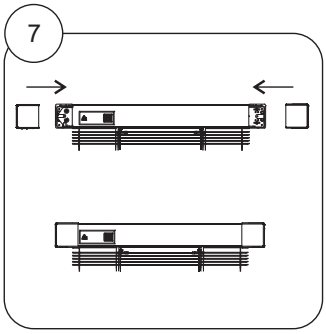


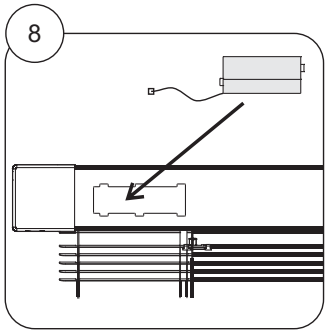

# Woodlite 50

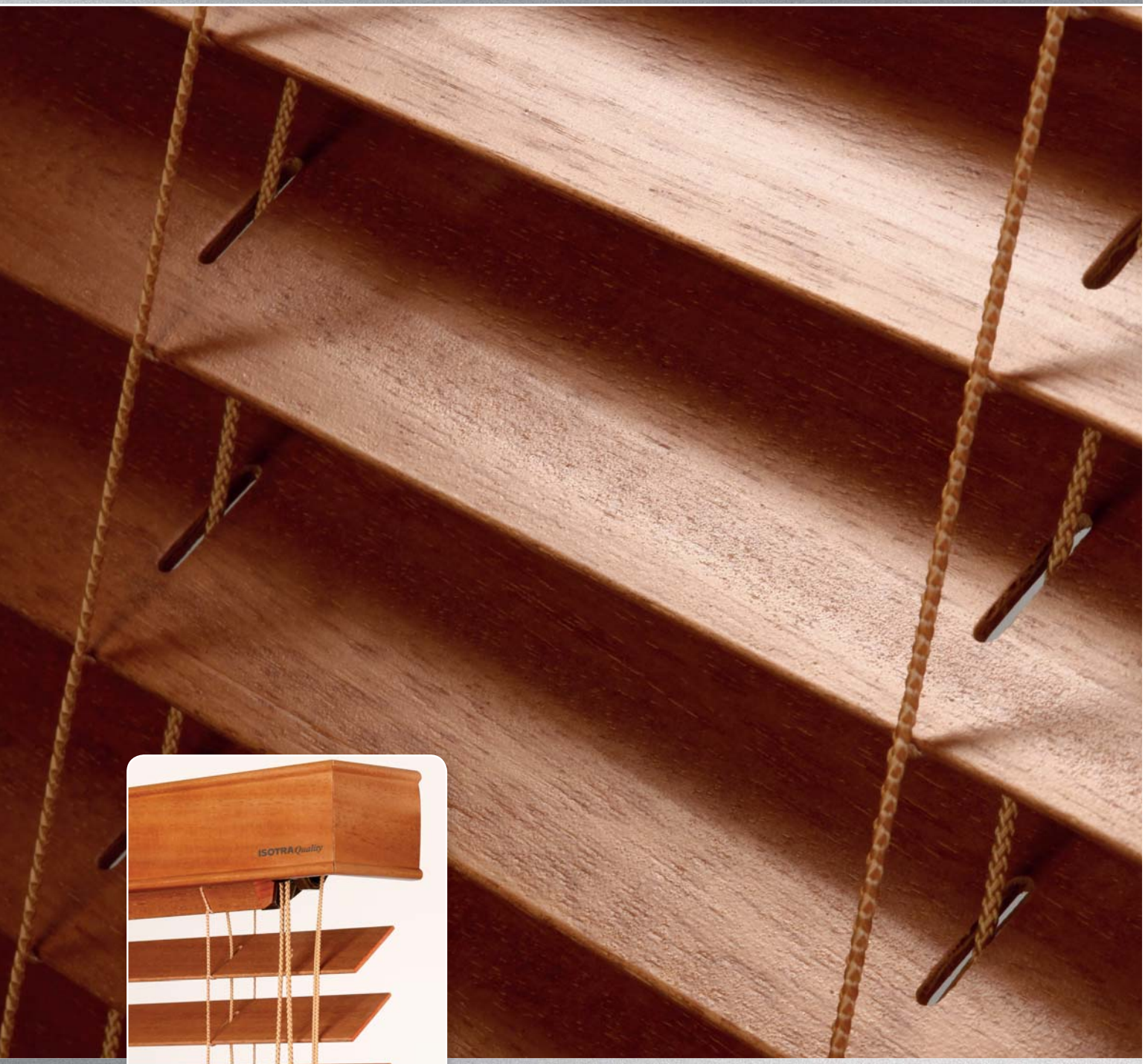

KRYCÍ PROFIL

DOLNÍ PROFIL

- Stylový a estetický doplněk interiéru
- Lamely 50 mm z africké vrby
- Možnost elektrického ovládání
- Garantovaná plocha až do 7 m$^2$

ISOTRA *Quality*

# Woodlite 50 - ovládání motorem

Základní specifikace produktu

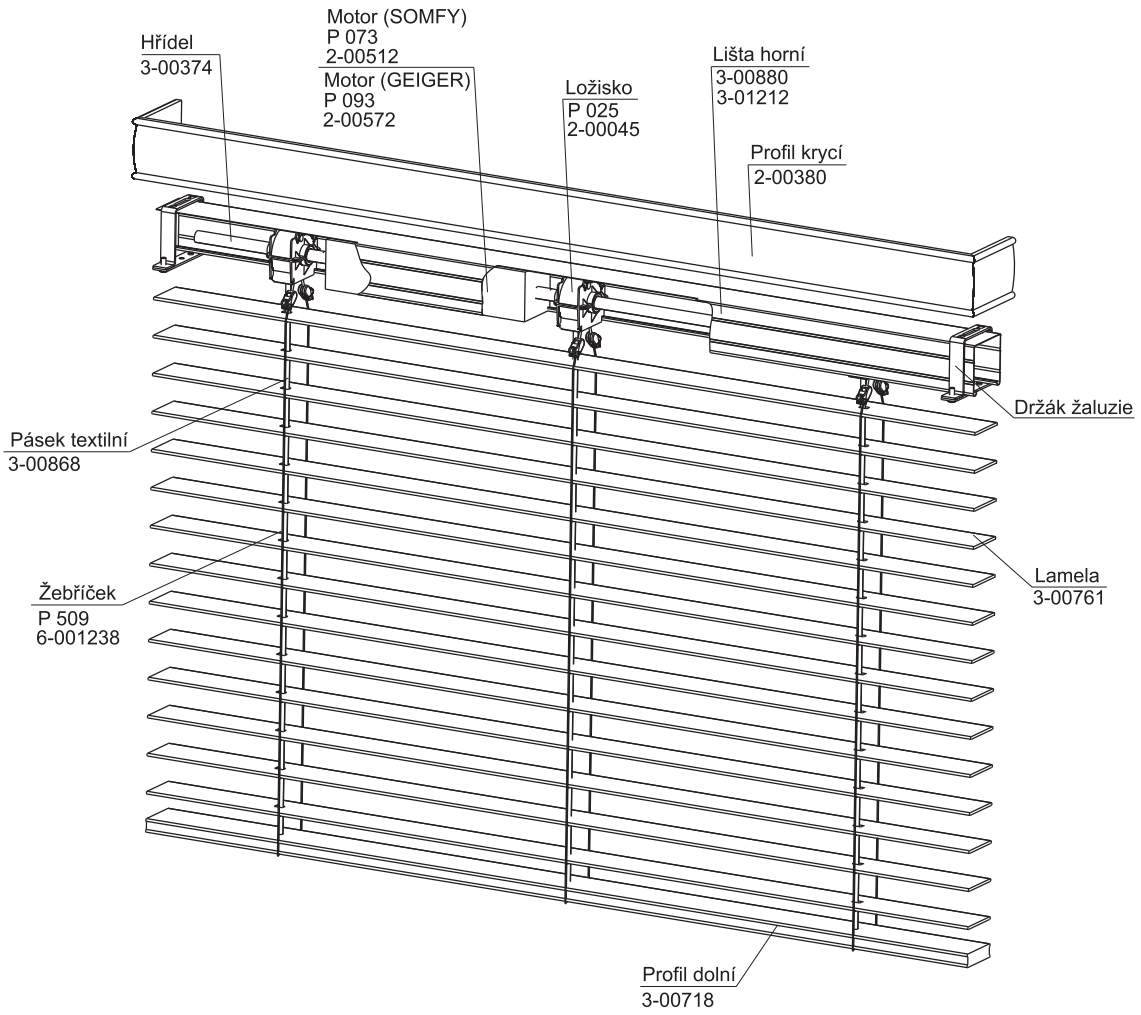


2-00301-XXXX-H

**Ovládání**

Vypínač – pro vytahování, spouštění a naklápění žaluzie (barva bílá)

Dálkový ovladač – pro vytahování, spouštění a naklápění žaluzie (barva bílá, stříbrná, černá, modro-bílá)

## Specifikace

| | Horní profil | Dolní profil | Krycí profil | Lamela | | | Montáž |
|---|---|---|---|---|---|---|---|
| | | | | provedení | šíře | tloušťka | |
| **Obchodní název**<br>**Rozměr (mm)**<br>**Materiál** | P 001<br>58 x 56 x 0,6<br>Fe | DZ 090<br>50 x 15<br>Dřevo | DZ 045<br>2,7 x 45<br>Dřevo | dřevo | 50 mm | 3 mm | do okenního otvoru (strop)<br>před okenní otvor (stěna; strop) |
| **Barva** | stříbrná | Abachi 102 buk<br>Abachi 106 smrk<br>Abachi 116 palisandr | | | | | |

Atypická provedení nevyrábíme.

## Standardní rozměry

| min. šířka (mm) | max. šířka (mm) | max. výška (mm) | max. garantovaná plocha |
|---|---|---|---|
| 600 | 3000 | 3000 | 7 $m^2$ |

Výška paketu (výška žaluzie ve sbaleném stavu včetně krycího profilu)

| Výška žaluzie (mm) | Výška paketu (mm) páskový žebříček | Výška paketu (mm) šňůrový žebříček |
|---|---|---|
| 800 | 205 | 180 |
| 1000 | 230 | 205 |
| 1500 | 270 | 245 |
| 2000 | 315 | 280 |
| 2500 | 365 | 325 |
| 3000 | 415 | 360 |

# Woodlite 50 - ovládání pomocí žaluziových šňůr

Základní specifikace produktu

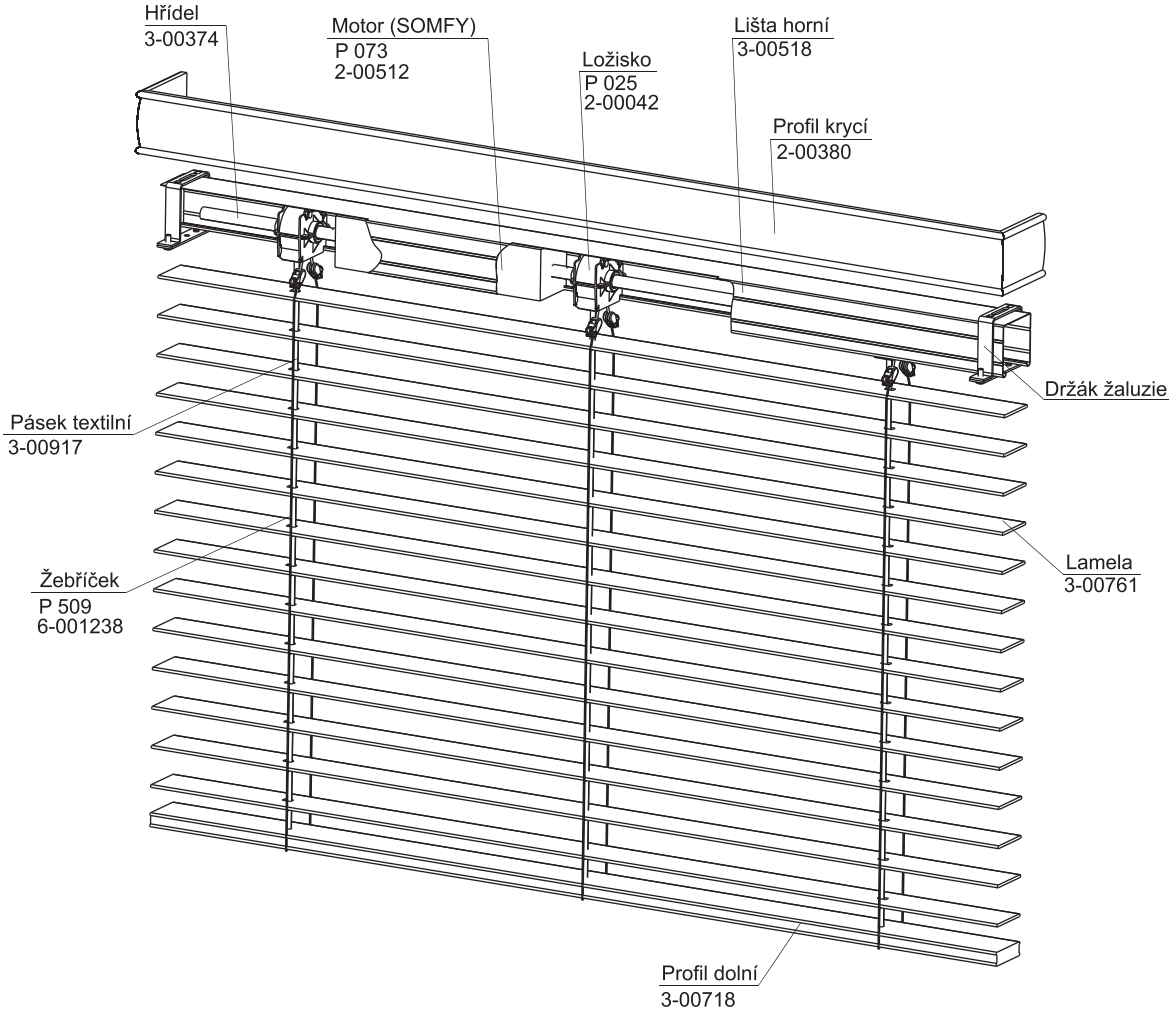


2-00301-1W50

**Ovládání**

Žaluziové šňůry – Šňůra ø2,3 mm pro vytahování a spouštění žaluzie (barva sladěna s barvou lamely), šňůra ø 3,5 mm pro naklápění žaluzie (barva sladěna s barvou lamely)

## Specifikace

| | Horní profil | Otočný profil | Dolní profil | Krycí profil | Lamela | | | Montáž |
|---|---|---|---|---|---|---|---|---|
| | | | | | provedení | šíře | tloušťka | |
| **Obchodní název**<br>**Rozměr (mm)**<br>**Materiál** | DZ 070<br>50 x 20<br>Dřevo | DZ 080<br>50 x 18<br>Dřevo | DZ 090<br>50 x 15<br>Dřevo | DZ 045<br>2,7 x 45<br>Dřevo | dřevo | 50 mm | 3 mm | do okenního otvoru (strop)<br>před okenní otvor (stěna; strop) |
| **Barva** | Abachi 102 buk<br>Abachi 106 smrk<br>Abachi 116 palisandr | | | | Abachi 102 buk<br>Abachi 106 smrk<br>Abachi 116 palisandr | | | |

Atypická provedení nevyrábíme.

## Standardní rozměry

| min. šířka (mm) | max. šířka (mm) | max. výška (mm) | max. garantovaná plocha |
|---|---|---|---|
| 600 | 3000 | 3000 | 7 m² |

Výška paketu (výška žaluzie ve sbaleném stavu včetně krycího profilu)

| Výška žaluzie (mm) | Výška paketu (mm) páskový žebříček | Výška paketu (mm) šňůrový žebříček |
|---|---|---|
| 800 | 205 | 180 |
| 1000 | 230 | 205 |
| 1500 | 270 | 245 |
| 2000 | 315 | 280 |
| 2500 | 365 | 325 |
| 3000 | 415 | 360 |

# Woodlite 50

Návod na vyměření

**Montáž do okenního otvoru (do stropu)**

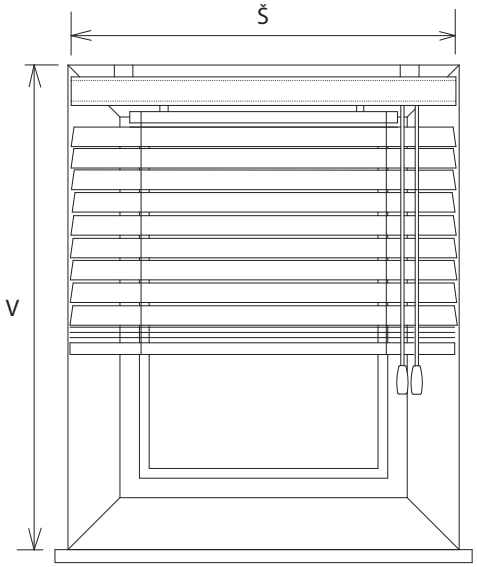


**Montáž před okenní otvor (na stěnu)**

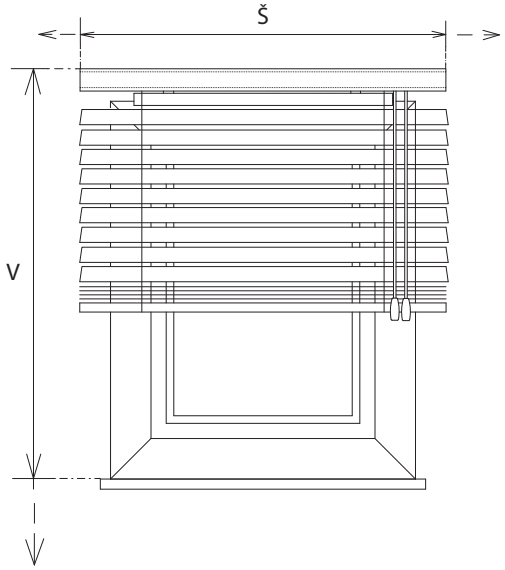


**1. Vyměření**

Žaluzie Woodlite 50 je možno umístit jak do otvoru, tak před otvor, s montáží na strop nebo na stěnu.

Šířku a výšku žaluzie měříme tímto způsobem:

š .... (šířka)

a) upevnění do otvoru
měří se skutečná šířka otvoru a to ve třech bodech, do objednávkového formuláře se uvádí rozměr o 5 mm menší, než je skutečná nejmenší naměřená hodnota.

b) upevnění na otvor
do objednávkového formuláře se uvádí zpravidla šířka otvoru, který má žaluzie zastínit.

Šířku žaluzie vyrábíme s přesností na milimetry od šíře 600 mm do 3000 mm s tolerancí ± 1 mm.

v .... (výška)
Měří se celková výška včetně horního profilu a držáku žaluzie.
Výšku žaluzie vyrábíme s přesností na milimetry do výšky 3000 mm s tolerancí ± 1 mm.
Maximální garantovaná plocha: 7 $m^2$

Rozměry mimo stanovené limity je nutno konzultovat s výrobcem.

**2. Montáž**

Montáž provádějte výhradně podle tohoto návodu, vyhnete se tak zbytečným montážním chybám, popřípadě dalším nepříjemnostem s nimi souvisejícími.

Pomůcky k montáži:

- Svinovací metr
- Vodováha
- Tužka
- Kladívko
- Vrtačka elektrická a vrtáky dle podkladního materiálu
- Akumulátorová vrtačka
- Magnetický nástavec, Bity PZ2, PH2

Kontrola:
Před montáží doporučujeme provést kontrolu všech dílů při dodávce zboží, tím předejdeme možným problémům. Případné nedostatky, popř. připomínky týkající se montáže, nebo žaluzie sdělte prosím výrobci.

# Woodlite 50

## Návod na montáž

Vlastní montáž:
- sejmeme horní krycí profil (je-li nasazen na žaluzii)
- Změříme otvor a porovnáme s hotovou připravenou žaluzií, zkontrolujeme ovládání.
- Rozvrhnout umístění držáků žaluzie tak, aby nezasahovaly do ložisek žaluzie a ovládacích segmentů.
- Vodorovně upevnit držáky.
- Žaluzii zasunout do objímek v držácích a zajistit.
- Spustit žaluzii do spodní polohy
- provedeme zpětnou montáž horního krycího profilu
- zkontrolujeme funkčnost žaluzie

Montáž žaluzie ovládanou motorem, smí provádět pouze pracovník s příslušnou kvalifikací. (vyhláška 50/78Sb)

POZOR!!!
Při montáži je nezbytně nutné žaluzii přiložit ještě vytaženou, naznačit polohu vrutů na montážní místo, namontovat žaluzii, a teprve poté ji můžeme spustit. Každou manipulaci se žaluzií před montáží (pokud je nezbytně nutná) provádíme pouze ve vodorovné poloze! Jiná manipulace je zakázaná a na takto poškozené žaluzie nebude uznána reklamace!

**Názorná montáž žaluzie s dřevěným profilem:**

na stěnu

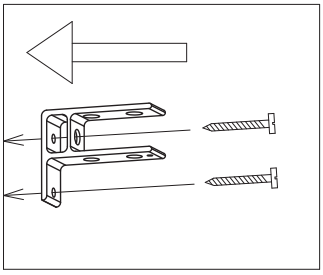

do stropu

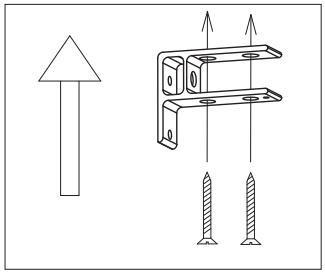

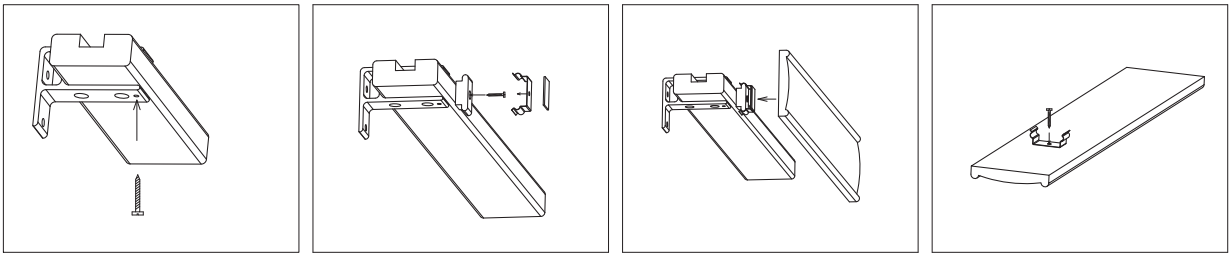

**Názorná montáž žaluzie ovládané motorem (Fe profil):**

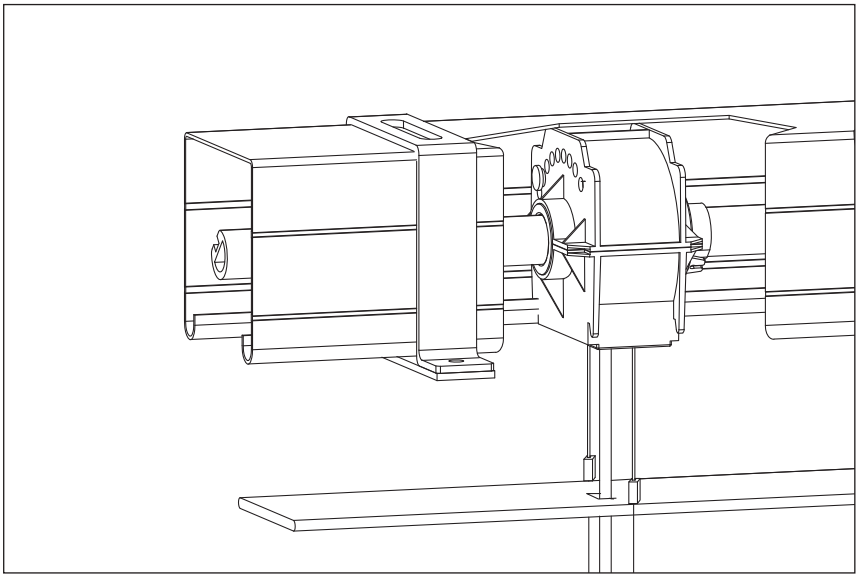

do stropu

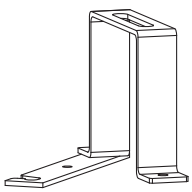

na stěnu

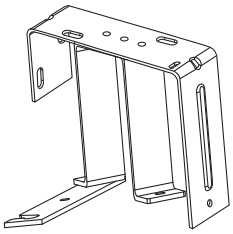

# V-Lite

OVLÁDÁNÍ KOLEČKO

OVLÁDÁNÍ JEZDEC

- Dokonalé zastínění interiéru
- Vhodné pro většinu typů střešních oken
- Vodící lišty zabraňují průniku světla po stranách okna
- Profily a vodící lišty z eloxovaného hliníku
- Snadné ovládání pomocí tyče pro hůře dostupná okna

ISOTRA *Quality*

# Střešní žaluzie V-Lite ovládaná jezdcem

Základní specifikace produktu

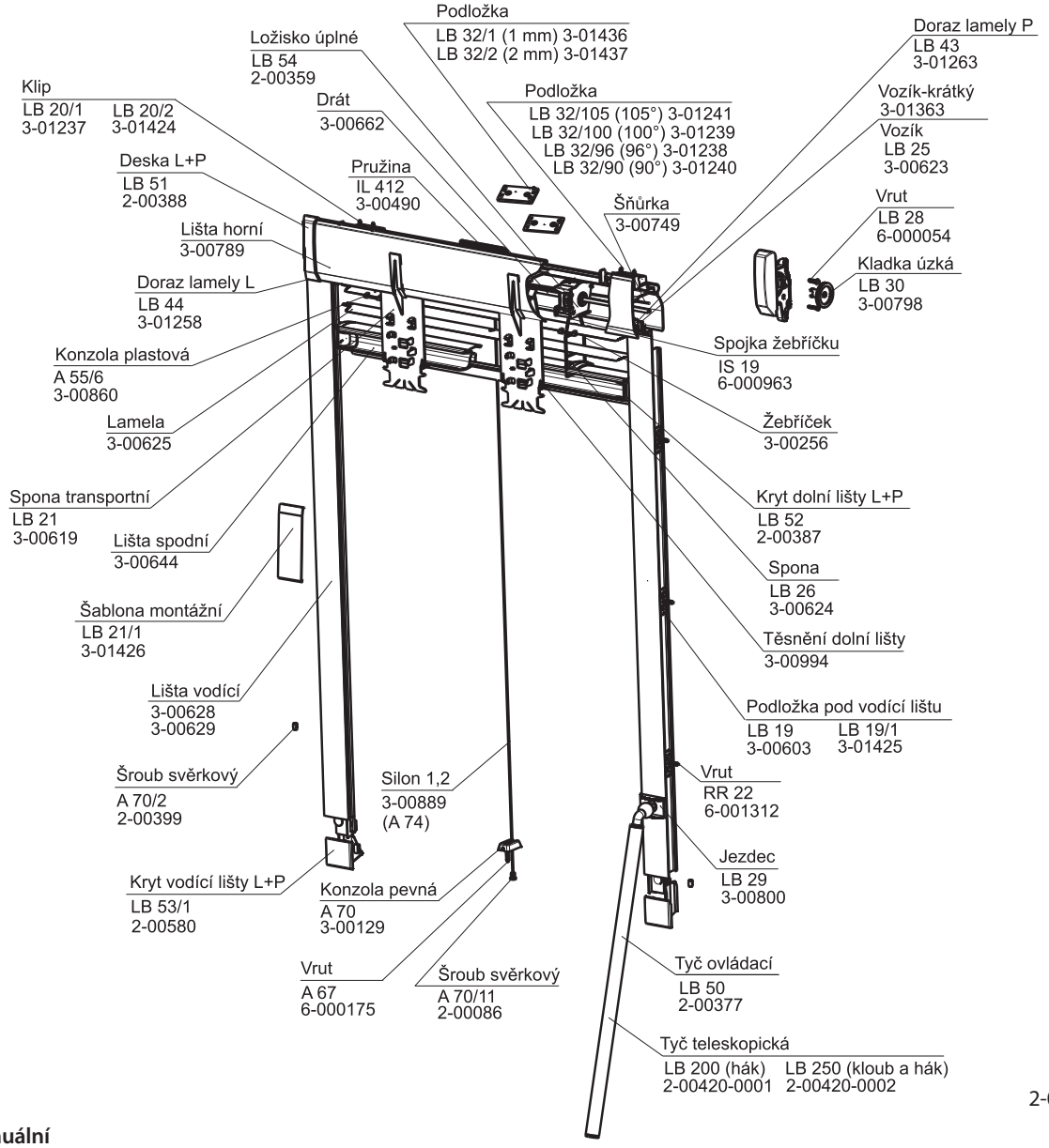


**Ovládání manuální**

Jezdec (na vodící liště) – pro naklápění lamel

Vytahování a stahování žaluzie uchopením dolního profilu. Pro ovládání žaluzie na výše umístěných oknech slouží ovládací tyč.

délka tyče < 2 m: tyč pevná

délka tyče > 2 m: tyč teleskopická (s hákem / s kloubem a hákem / s hákem a koncovkou /s kloubem, hákem a koncovkou)

barva tyče: šedá

## Specifikace

| | Horní profil | Dolní profil | Vodící lišta | Lamela | | | Středové vedení | Brzda | Montáž |
|---|---|---|---|---|---|---|---|---|---|
| | | | | provedení | šíře (mm) | tloušťka | | | |
| **Obchodní název**<br>**Rozměr (mm)**<br>**Materiál** | LB 03<br>48,8 x 65,3 x 1,2<br>Al | LB 06<br>30 x 24 x 1<br>Al | LB 04<br>29,7 x 26,5 x 1<br>Al | celostínící | 25 | 0,21 | silon Ø 1,2 mm<br>(pro šířku > 900 mm) | šňůrka Ø 1,4 mm<br>slouží jako brzda | do okenního křídla<br>střešního okna |
| **Barva** | elox | | | dle aktuálního vzorníku | | | silon – čirá | bílá | |

Barva plastových komponent je 7040.

Žebříček, šňůrky barevně sladěny s barvou lamely.

## Standardní rozměry

| min. šířka (mm) | max. šířka (mm) | max. výška (mm) | max. garantovaná plocha |
|---|---|---|---|
| 300 | 1200 | 1600 | 1,5 m² |

Atypická provedení nevyrábíme.

# Střešní žaluzie V-Lite ovládaná kolečkem

Základní specifikace produktu

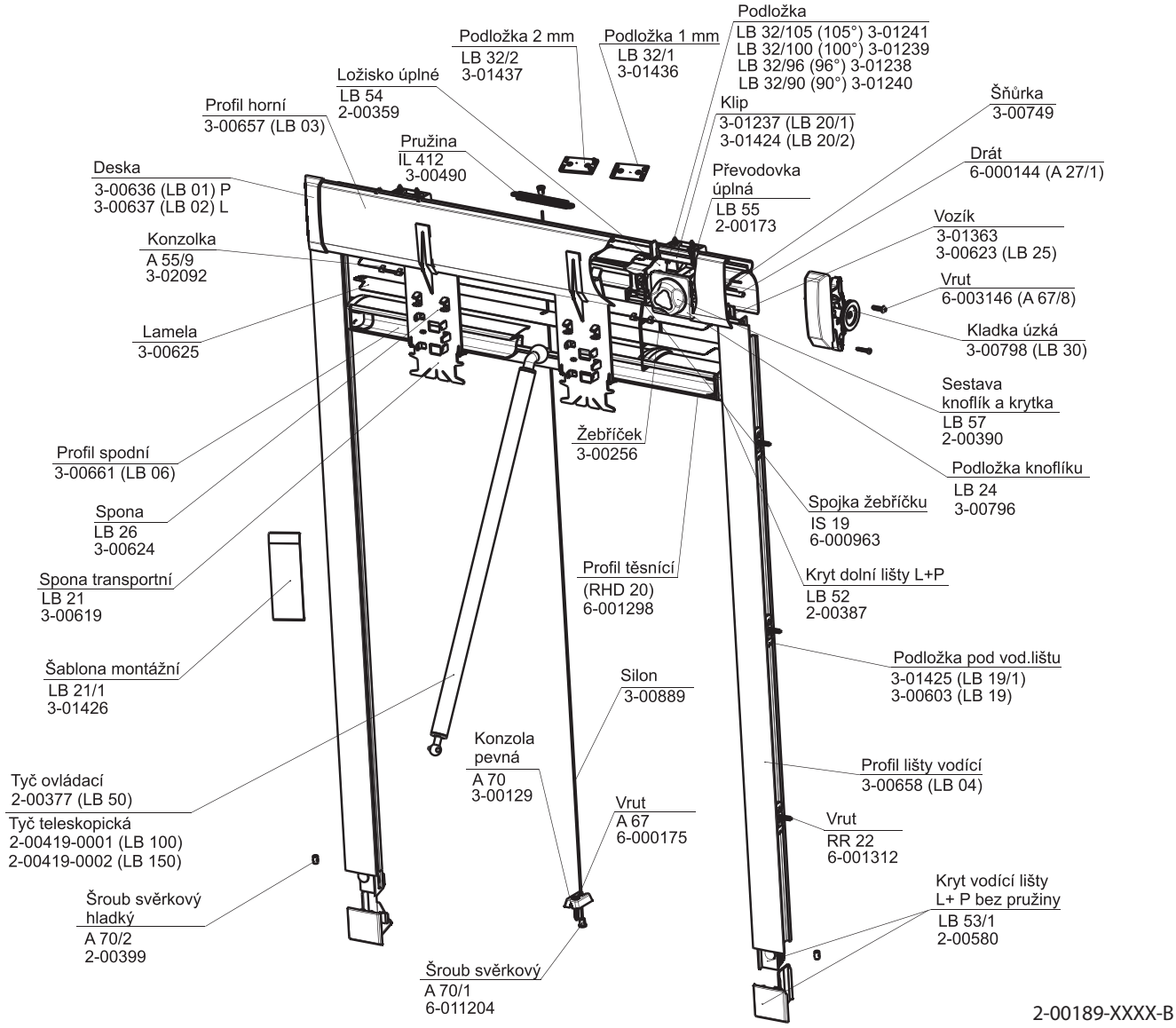


**Ovládání manuální**

Kolečko (na horním profilu) – pro naklápění lamel

Vytahování a stahování žaluzie uchopením dolního profilu. Pro ovládání žaluzie na výše umístěných oknech slouží ovládací tyč.

délka tyče < 2 m: tyč pevná

délka tyče > 2 m: tyč teleskopická (s hákem / s kloubem a hákem / s hákem a koncovkou /s kloubem, hákem a koncovkou) barva tyče: šedá

## Specifikace

| | Horní profil | Dolní profil | Vodící lišta | Lamela | | | Středové vedení | Brzda | Montáž |
|---|---|---|---|---|---|---|---|---|---|
| | | | | provedení | šíře (mm) | tloušťka | | | |
| **Obchodní název**<br>**Rozměr (mm)**<br>**Materiál** | LB 03<br>48,8 x 65,3 x 1,2<br>Al | LB 06<br>30 x 24 x 1<br>Al | LB 04<br>29,7 x 26,5 x 1<br>Al | celostínící | 25 | 0,21 | silon Ø 1,2 mm<br>(pro šířku > 900 mm) | šňůrka Ø 1,4 mm<br>slouží jako brzda | do okenního křídla<br>střešního okna |
| **Barva** | 7040 elox | | | dle aktuálního vzorníku | | | silon – čirá | bílá | |

Barva plastových komponent je 7040.

Žebříček, šňůrky barevně sladěny s barvou lamely.

## Standardní rozměry

| min. šířka (mm) | max. šířka (mm) | max. výška (mm) | max. garantovaná plocha |
|---|---|---|---|
| 300 | 1200 | 1600 | 1,5 m² |

Atypická provedení nevyrábíme.

# Střešní žaluzie V-Lite

Návod na vyměření

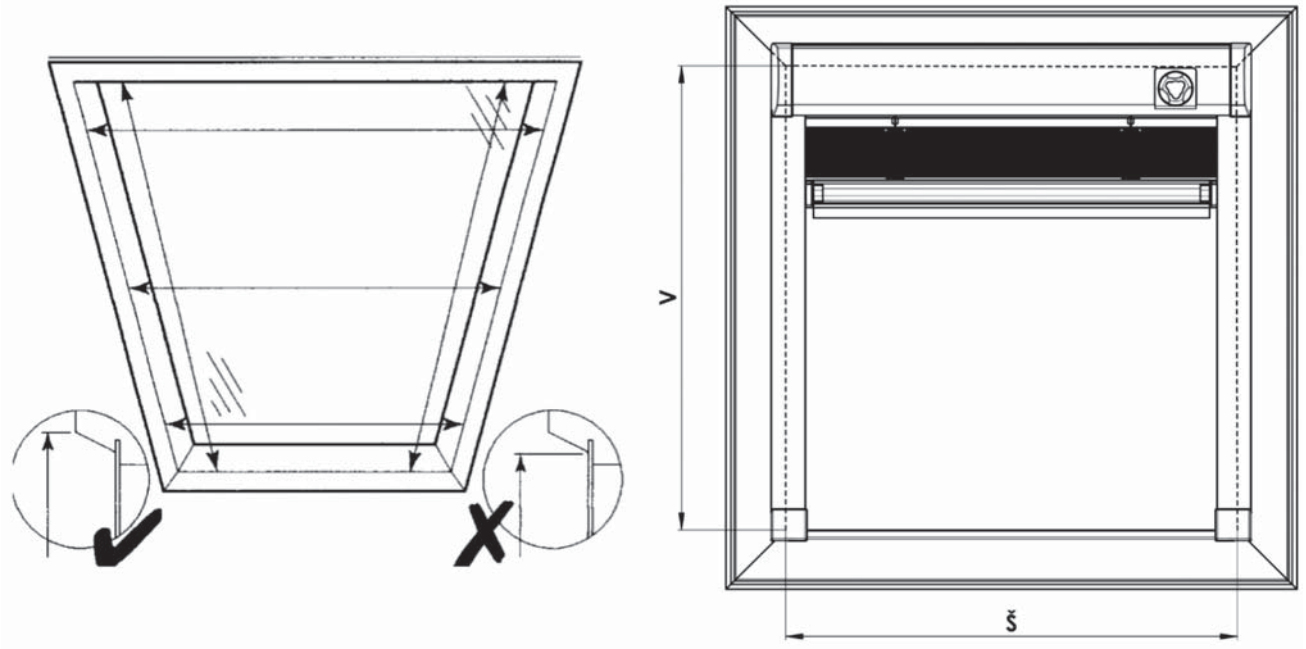


**Vyměření okna**

Vyměření provádějte tak, jak je vyznačeno na obrázku. Měření se provádí na vrcholu rámu okenního křídla, nikoliv u skleněné plochy. Minimální hloubka rámu pro montáž je 40 mm.

Šířku a výšku světlého otvoru v okenním křídle měříme tímto způsobem
š .... (šířka)
Měříme od levého vrcholu k pravému vrcholu rámu okenního křídla a to nahoře, v místě uchycení žaluzie.
Šířku žaluzie vyrábíme s přesností na milimetry od šíře 300 mm do šíře 1200 mm.
Rozměry mimo stanovené limity je nutno konzultovat s výrobcem.

v .... (výška)
Měříme obdobně jako šířku a to od horního vrcholu ke spodnímu vrcholu rámu okenního křídla, který zapíšeme do objednávkového formuláře žaluzie.
Výšku žaluzie vyrábíme s přesností na milimetry od výšky 300 mm do výšky 1600 mm.
Rozměry mimo stanovené limity je nutno rovněž konzultovat s výrobcem.

V objednávkovém formuláři je potřeba specifikovat:
1. rozměr
2. typ okna + identifikační číslo okna.
3. úhel zasklívací lišty (90°, 96°, 100°, 102°, 105°)

# Střešní žaluzie V-Lite ovládaná jezdcem

Návod na montáž

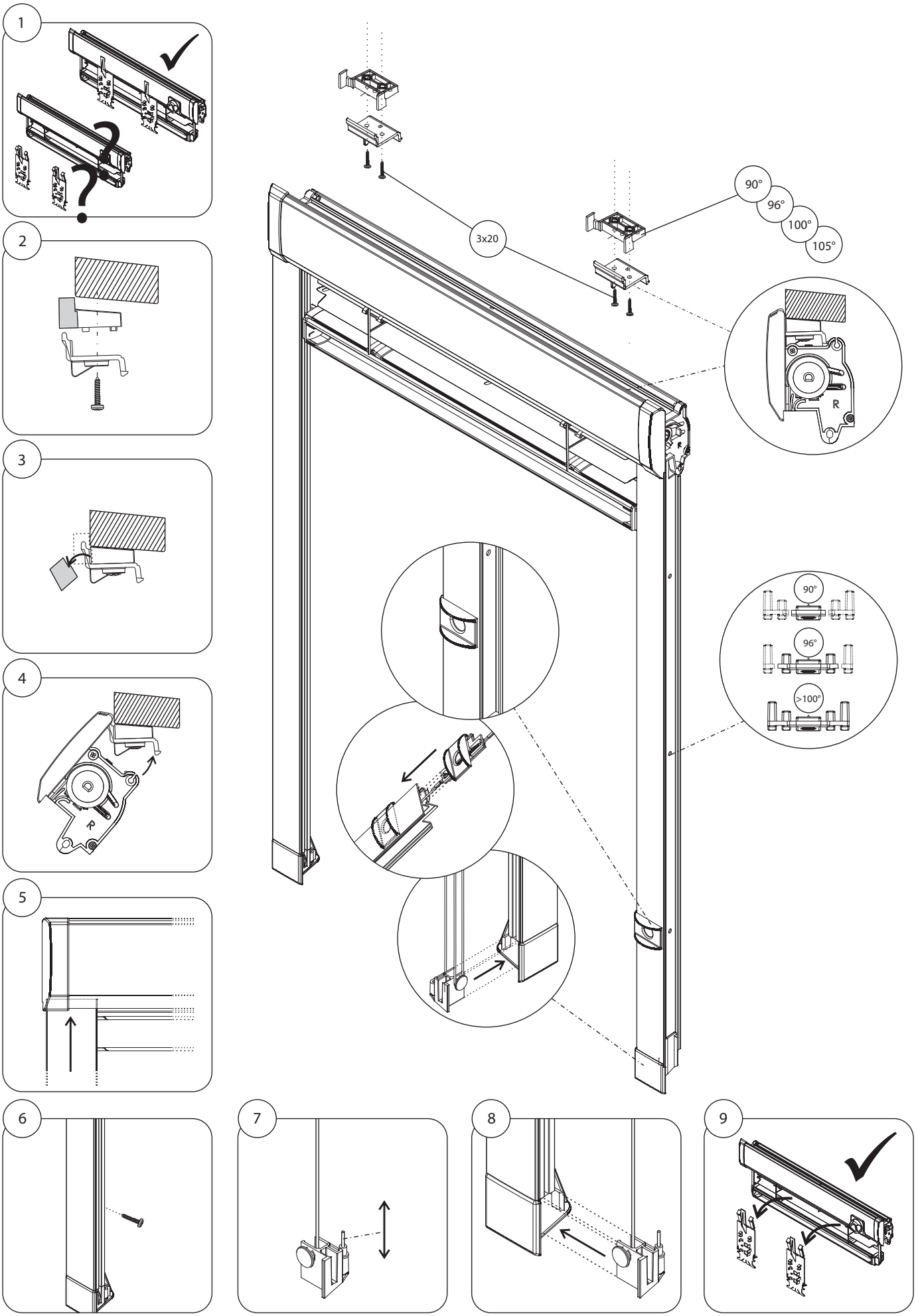

# Střešní žaluzie V-Lite ovládaná kolečkem

Návod na montáž

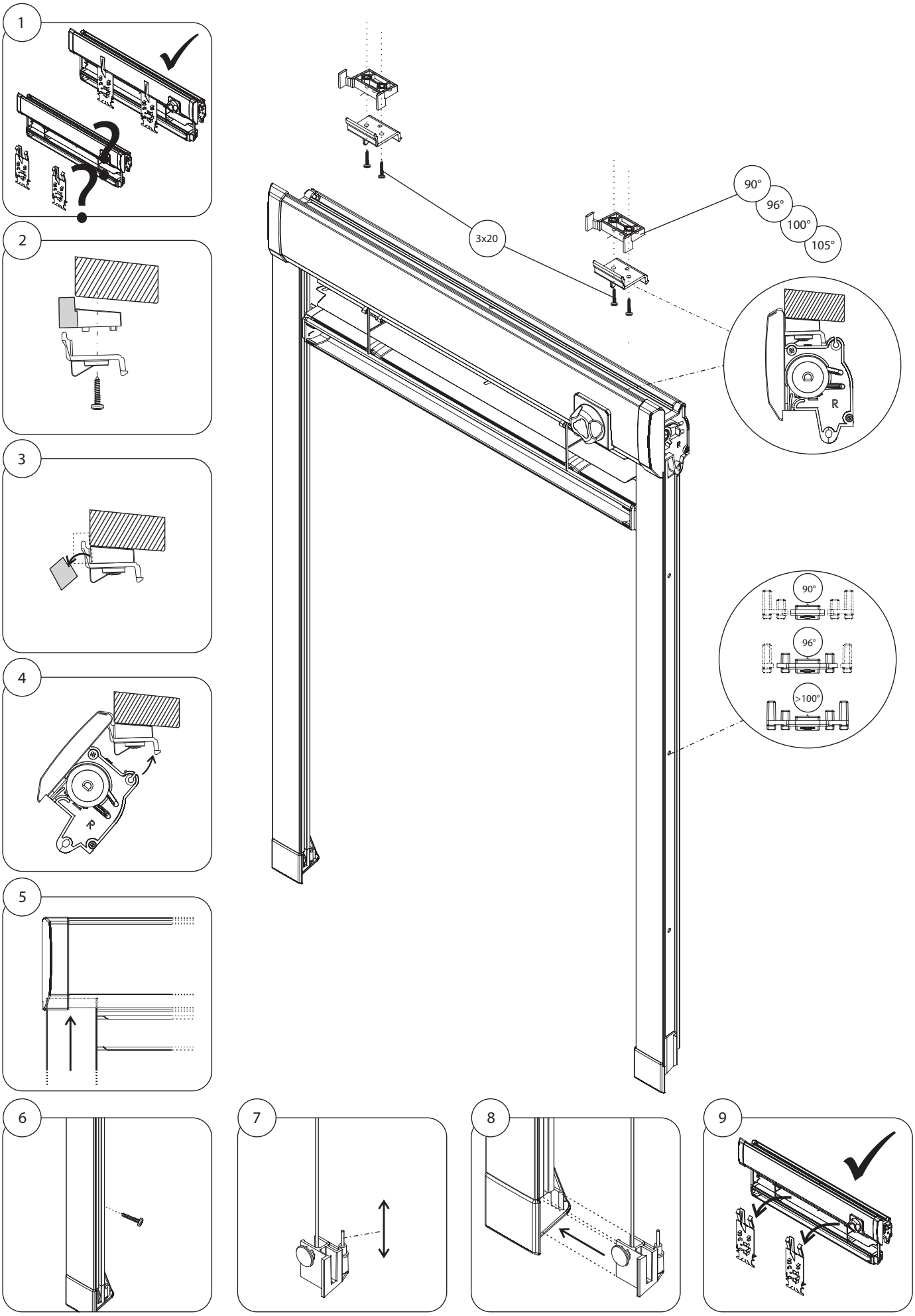

# Atypická provedení žaluzií

**Možno použít pro:**
Interiérové žaluzie, Interiérové žaluzie s čelním vývodem, Meziskelní žaluzie, Isotra system Classic, Isolite, Isolite Plus, Systém 25 šňůrka

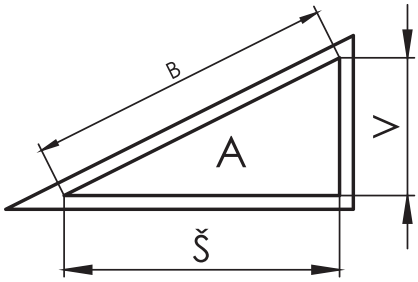

žaluzii nelze vytahovat

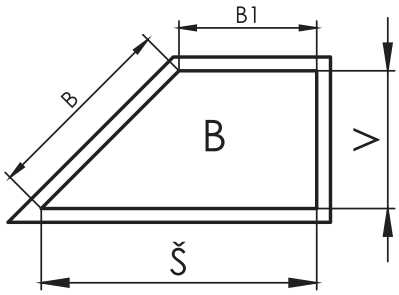

žaluzii nelze vytahovat

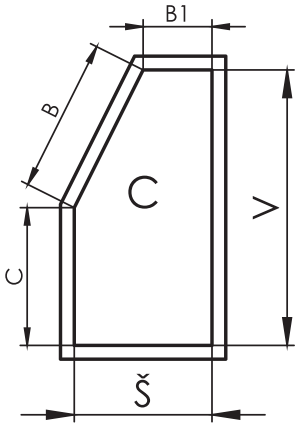

žaluzii lze vytahovat
po začátek zešikmení

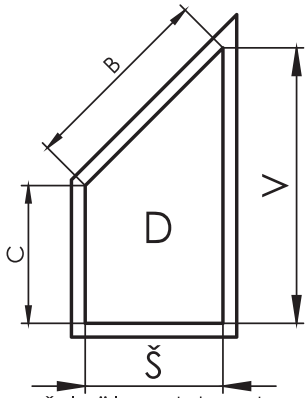

žaluzii lze vytahovat
po začátek zešikmení

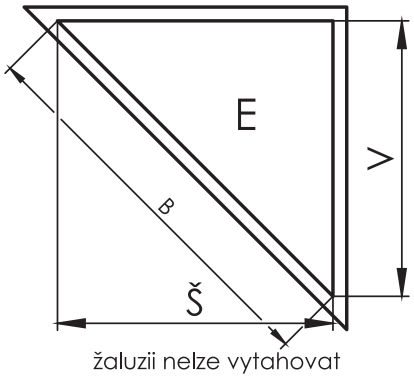

žaluzii nelze vytahovat

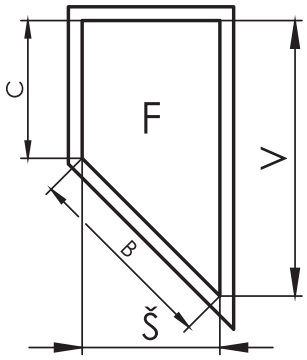

žaluzii nelze vytahovat

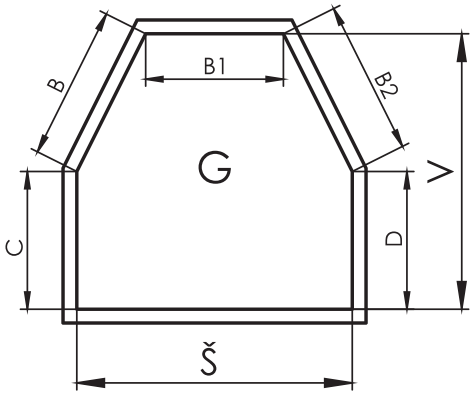

žaluzii lze vytahovat
po začátek zešikmení

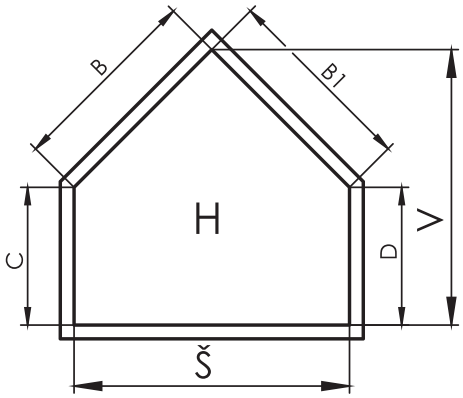

žaluzii lze vytahovat
po začátek zešikmení

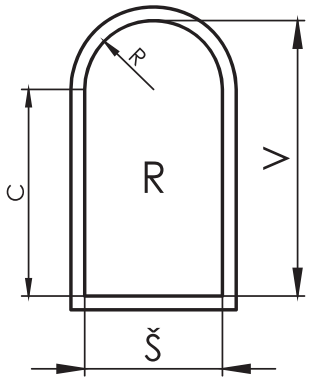

žaluzii lze vytahovat
po začátek oblouku

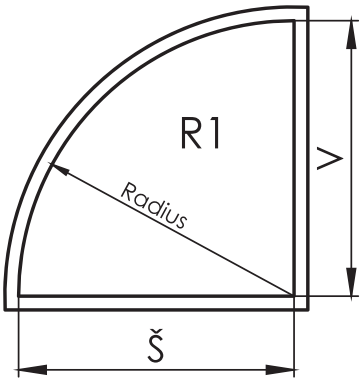

žaluzii nelze vytahovat

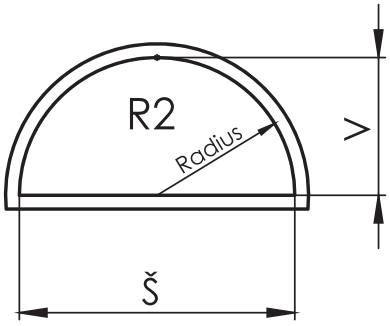

žaluzii nelze vytahovat

**ISOTRA a.s.**

Bílovecká 2411/1, 746 01 Opava

Tel.: +420 **553 685 111**
Fax: +420 553 685 110
E-mail: isotra@isotra.cz

**www.isotra.cz**

Vydání 09/2013

**ISOTRA Partner**

*... chrání vaše soukromí.*